MAXIMA®

ONLY FOR REAL PROFESSIONALS

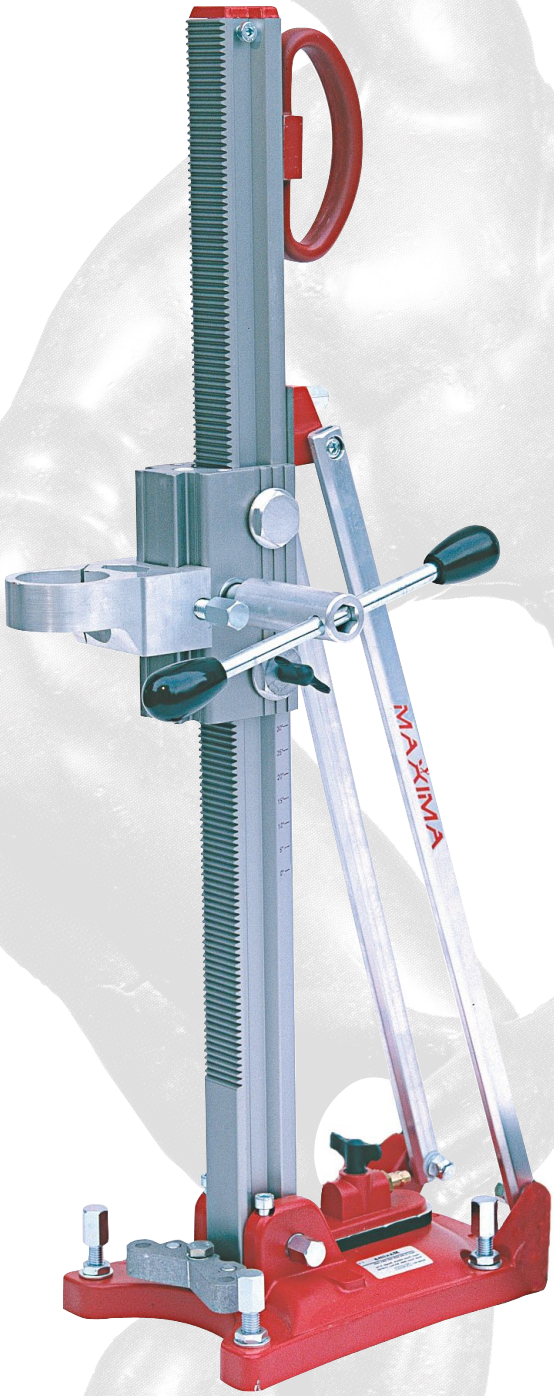

Colonna 200 - Libretto d'uso e manutenzione

MATRICOLA M

SOMMARIO

Introduzione.....3
Istruzioni di sicurezza.....4
Descrizione della macchina.....6
Istruzioni operative.....8
Manutenzione.....9
Scheda tecnica.....11
Parti di ricambio.....11
Dichiarazione di conformità..... 18

INTRODUZIONE

Questo manuale è in dotazione agli utilizzatori della Colonna 200. Le istruzioni per l'installazione sono rivolte ad un operatore esperto. Questo manuale contiene molte informazioni per l'installazione, l'uso, lo stoccaggio e la manutenzione della macchina.

Per ulteriori informazioni potete sempre contattarci ai seguenti numeri:

Tel: 0522-968011
Fax: 0522-967536

Questo manuale deve essere letto attentamente da ogni operatore che usa la colonna per la prima volta. Ciò può prevenire situazioni dannose sul luogo di lavoro.

Questo libretto è valido solamente per la Colonna 200.

Questo libretto è scritto in accordo con i regolamenti CE e relativi standard tecnici.

ISTRUZIONI DI SICUREZZA

INTRODUZIONE

Quando si usa il supporto si devono seguire le seguenti istruzioni di sicurezza per ridurre il rischio d'incendio, corto circuito e lesioni fisiche.
Prima di utilizzare la macchina leggere attentamente le seguenti informazioni e prestare attenzione agli avvertimenti dati.

SICUREZZA

Non avvicinare acqua ai dispositivi elettrici.
Impedire sgocciolii e qualsiasi fuoriuscita d'acqua o involontarie disgiunzioni di tubi contenenti sostanze liquide. Fare attenzione all'acqua fredda mentre si taglia in alto. Rimuovere attentamente l'acqua fredda per esempio con un aspiratore professionale.
Asciugare cablaggi elettrici, spine ecc….

Considerare l'ambiente di lavoro.
Guardare attentamente quello che si sta per fare. Usare il buon senso. Non utilizzare il macchinario in momenti di stanchezza e con poca concentrazione. Assicuratevi di poter sempre spegnere il motore in caso d'emergenza. Non utilizzare il macchinario se il pulsante ON/OFF non funziona correttamente.

PROTEZIONE PERSONALE

Abbigliamento corretto

Non indossare abiti larghi o gioielleria perché possono essere d'intralcio nei movimenti del corpo. Quando si lavora all'esterno si raccomanda l'uso di scarpe di gomma al posto di calzature scivolose. Indossare protezioni per i capelli lunghi.

Utilizzo di protezioni personali

Indossare un elmetto contro eventuali pezzi cadenti, guanti di protezione contro oggetti taglienti e occhiali protettivi contro le scaglie di cemento. Usare una mascherina per la bocca e il naso se necessario. E' obbligatorio l'utilizzo di tappi per le orecchie per rumori superiori a 90dB(A).

SUPPORTO

Utilizzo corretto del supporto

Utilizzare il supporto solamente per gli scopi in cui esso è previsto. E' meglio e più sicuro utilizzare foretti con il diametro adatto e con il relativo numero di giri consigliato.

Evitare avvii involontari

Mettere il pulsante del motore nella posizione OFF e disconnettere il cavo d'alimentazione dalla presa di corrente quando il macchinario non è in uso o durante i lavori di manutenzione o sostituzione d'accessori. Controllare se il macchinario è nella posizione OFF prima di inserire il cavo d'alimentazione nella presa di corrente.

Mantenere con cura il macchinario

Conservare con cura il macchinario e tenerlo pulito per una migliore e più sicura performance. Seguire attentamente le istruzioni di manutenzione. Tenere sempre asciutte le maniglie da oli e grassi.

Curare il supporto da eventuali danni

Controllare l'allineamento e il bordo delle parti mobili. Rotture o altre simili condizioni possono contagiare il normale uso del macchinario.

Utilizzo d'accessori

L'utilizzo d'accessori non specificati in questo manuale può rappresentare un rischio o provocare lesioni fisiche.

Utilizzo di prolunghe

Utilizzare solamente prolunghe non danneggiate e di una lunghezza sufficiente per lavorare comodamente all'esterno.
Srotolare il cavo d'alimentazione completamente per prevenire il surriscaldamento dello stesso. Non avvicinare troppo la macchina al cavo d'alimentazione e non utilizzare il cavo per rimuovere la spina dalla presa di corrente. Proteggere il cavo d'alimentazione da fonti di calore, olio e spigoli appuntiti.

Far riparare il macchinario solo da operatori esperti

I macchinari elettrici devono essere a norma di sicurezza e solo gli operatori esperti possono eseguire alcune operazioni riparazione.

L'AMBIENTE DI LAVORO

Pulizia dell'ambiente di lavoro

Un ambiente disordinato può provocare danni. Non far accedere, sul luogo di lavoro, animali o persone non addette ai lavori perché possono venire in contatto con il macchinario. Provvedere a raccogliere i pezzi di cemento quando si eseguono le perforazioni. Quando il macchinario non è in uso deve essere custodito in un luogo asciutto e fuori della portata dei bambini.

Sicurezza nell'ambiente di lavoro

Montare gli accessori in modo corretto per evitare che si allentino o si stacchino. Controllare che tutte le chiavi siano state rimosse dal macchinario al momento dell'utilizzo. Assicurarsi che tutte le protezioni di sicurezza siano installate correttamente per evitare danni . Mantenere il giusto equilibrio ed un adeguato punto d'appoggio tutte le volte che si utilizza il macchinario.

DESCRIZIONE DELLA COLONNA

COMPOSIZIONE DELLA MACCHINA

Sono parti componenti della colonna:

1. Blocco dell'inclinazione
2. Basamento
3. Argano
4. Supporto del trapano motore
5. Colonna
6. Blocco per la pompa a vuoto

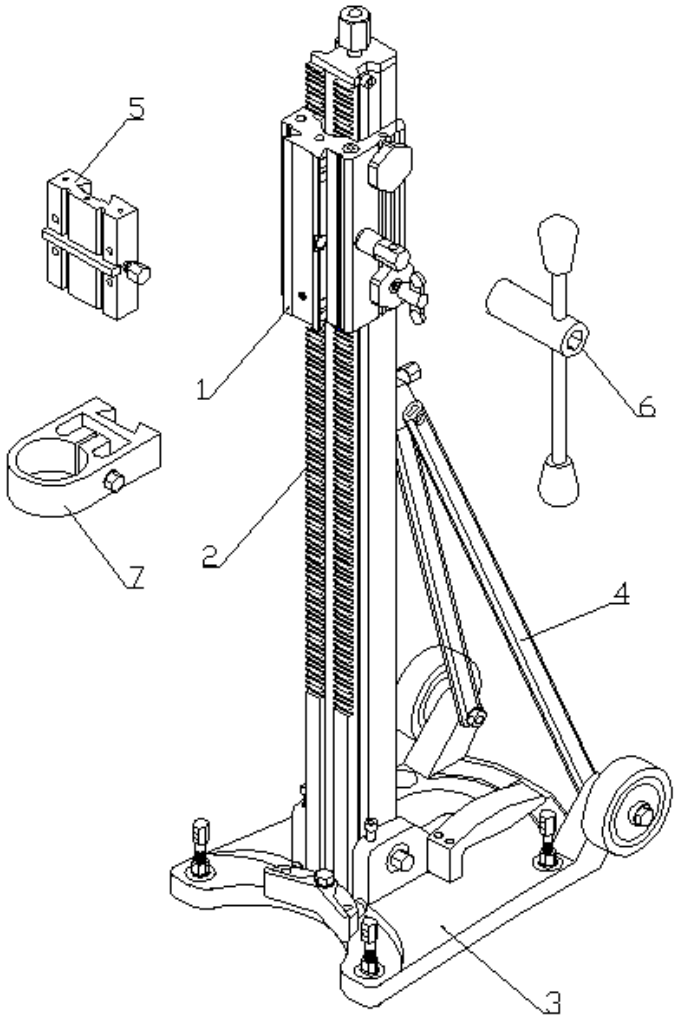

FUNZIONI

Generali

La colonna 200 è stata pensata per l'utilizzo di foretti diamantati. Essa può essere usata per perforare cemento, asfalto e altre pietre simili. Il diametro massimo dei foretti utilizzabili con questa colonna è di 162 mm.

ATTENZIONE: La colonna non deve essere mai utilizzata a scopi differenti da quelli sopraccitati.

Supporto del trapano motore

Il supporto del trapano motore (7) garantisce al motore stesso e al foretto diamantato un controllo stabile durante la perforazione. Sulla colonna (6) sono indicate la profondità (5) e l'inclinazione della perforazione. Il supporto è dotato di un freno (3) per fissare la colonna nella posizione più alta, una vite filettata in plastica (1) e due bolle di livellamento (2). Per fissare il motore viene utilizzato un collare diam. 60mm (4). La colonna 200 è adatta sia a chi la utilizza con la mano destra che a chi con la mano sinistra: il lato dell'argano (8) può essere posto sia a destra sia a sinistra del supporto del trapano motore.

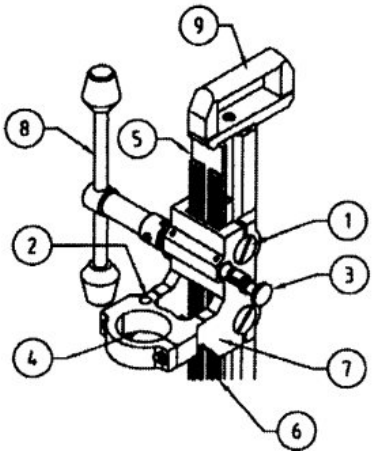

Basamento

Il basamento (2) garantisce stabilità e livella la colonna che può essere appoggiata a terra o verticalmente contro un muro in due modi:

- Usando un tassello con un bussolotto M12
- Usando il vuoto (generato con una pompa a vuoto) tra il muro e il basamento.

I bulloni (3) situati sul basamento sono usati per livellare il basamento a terra o sul muro. Per livellare a terra o sul muro utilizzare la livella a bolla d'aria situata sul supporto del trapano motore.
Il vuoto può essere utilizzato premendo la valvola del vuoto (1) situata al di sotto dell'impugnatura (5).

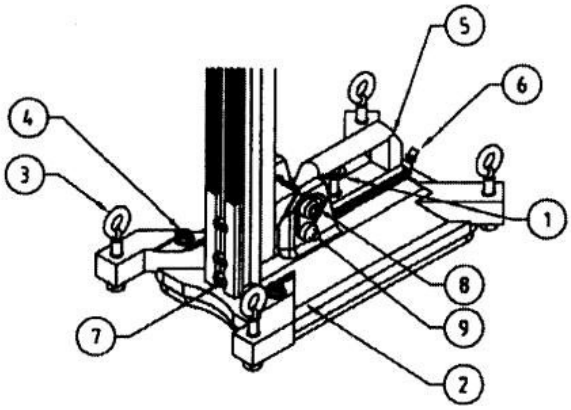

Trasporto

La colonna 200 si sposta facilmente grazie all'impugnatura (9) situata sul basamento. Il suo peso è di soli 8 kg ed è trasportabile con estrema facilità.

Inclinazione della colonna

La colonna può essere variamente inclinata fino ad un massimo di 45° allentando i bulloni (7), (8) e (9). Per fissarla alla posizione desiderata stringere i bulloni (8) e (9).

Trapano motore

La colonna 200 necessita l'utilizzo di un trapano motore avente un collare di diam. 60mm.

ISTRUZIONI OPERATIVE

POSIZIONAMENTO DELLA MACCHINA

Ancoraggio del supporto

L'ancoraggio è possibile in due modi:

1. ***Ancoraggio con Tassello***

- Introdurre un tassello M12 nel muro o nel pavimento.
- Rimuovere il blocco per il vuoto.
- Posizionare il basamento e fissare con un bussolotto M12.

2. **Ancoraggio con pompa a vuoto**

(Non usare con materiali porosi, muri di cartongesso, linoleum..)

- Pulire accuratamente la zona in cui viene posizionato il basamento della colonna.
- Montare la guarnizione del vuoto
- Posizionare il basamento della colonna sul pavimento o contro il muro
- Connettere la pompa del vuoto alla valvola situata sul basamento.
- Accendere la pompa del vuoto lasciarla andare fino a che non si raggiunge il vuoto.
- Spegnere la pompa del vuoto

Livellamento e inclinazione della colonna

Livellare il basamento mediante i bulloni situati sullo stesso controllando i livelli. Se si necessita fare un foro in un angolo occorre allentare i due bulloni superiori, inclinare la colonna e stringerli.

Montare il trapano motore e il foretto diamantato

- Far scorrere il supporto nella posizione più alta : si bloccherà automaticamente.
- Il supporto può essere sbloccato tirando il bottone girevole situato sullo stesso.
- Infilare il trapano motore nella piastra di centraggio (Ø 60 mm) del supporto motore e fissarlo successivamente stringendo le viti a brugola.
- Avvitare il foretto diamantato al mandrino del trapano motore.
- Inserire un tubo flessibile alla valvola dell'acqua e collegarlo alla fonte d'acqua. Aprire il rubinetto dell'acqua (Non usare acqua sporca).
- Scaricare sempre l'acqua in modo che defluisca bene dal tubo flessibile. Cavi e spine elettrici non devono assolutamente venire in contatto con l'acqua. Quando si perfora in alto o su muri usare sempre un anello / guarnizione per evitare la fuoriuscita dell'acqua.
- Rispettare sempre queste norme di sicurezza e tenere sempre il libretto a portata di mano.

MANUTENZIONE

MANUTENZIONE PREVENTIVA

A prescindere dalla manutenzione preventiva la sicurezza dell'operatore e la durata del macchinario possono essere incrementate seguendo i consigli che trovate qui sotto:

- Maneggiare la macchina con cura
- Tenere pulito il macchinario
- Oliare gli ingranaggi del macchinario e, quando esso non viene utilizzato per un lungo periodo, tenerlo in luogo asciutto.

MANUTENZIONE

In generale per garantire sicurezza all'operatore e lunga durata al macchinario occorre fare una manutenzione accurata, ovvero pulizia, controllo e lubrificazione degli ingranaggi.

RIMUOVERE IL CAVO D'ALIMENTAZIONE DAL TRAPANO MOTORE DURANTE OPERE DI MANUTENZIONE O RIPARAZIONE. DUARANTE LA PULIZIA PROTEGGERE LE PARTI ELETTRICHE DEL TRAPANO MOTORE

Il macchinario ha bisogno di una piccola manutenzione. Vi mostriamo qui sotto una tavola per la manutenzione del prodotto acquistato.

FREQUENZA	ATTIVITA'	NOTE
Dopo una perforazione	Pulire: • la guida • ?????????	 Con acqua Con acqua e olio lubrificante
Settimanalmente	Controllo generale: • guasti	
	Controllo del blocco dello scorrevole: • regolazione • usura	 Regolare se necessario Sostituire se necessario
Periodicamente (una volta al mese)	Lubrificare: • cremagliera • bulloni di livellamento	
Annualmente	Revisione del supporto	Rivolgersi alla Maxima S.p.A.

RIPARAZIONE E SOSTITUZIONE DEI BLOCCHI SCORREVOLE

Riparazione del blocco scorrevole
A causa dell'attrito tra il blocco (1) e la colonna il blocco scorrevole va a deteriorarsi. Dopo un certo periodo questo va a formare un "vuoto" tra il blocco e lo scorrevole nella colonna.

Il vuoto può essere rimosso:

1. allentando la vite (2) con la farfalla
2. estrarre piastrina in teflon (1)
3. rimettendo di nuovo la vite (2)

Sostituzione del blocco scorrevole

Quando il blocco scorrevole (3) non può essere nuovamente riparato occorre sostituirlo. Rimuovere le due viti (2) e sostituire i quattro blocchi scorrevoli.

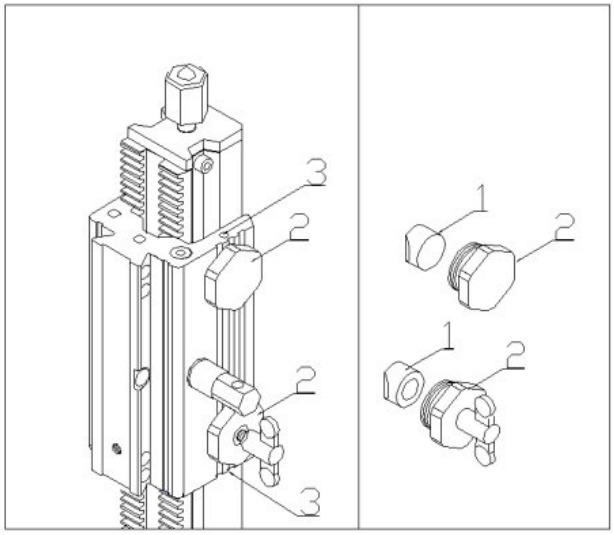

SCHEDA TECNICA

DIMENSIONI

Lunghezza.....385 mm
Larghezza..... 225 mm
Altezza.....680 mm
Peso.....8 kg

DATI TECNICI

Supporto motore.....Collare Ø 60 mm
Foretto diamantato con attacco acqua..... Ø 132 mm
Foretto diamantato senza attacco acqua..... Ø 162 mm
Lunghezza del foretto diamantato.....Max 400 mm

PARTI DI RICAMBIO

Quando si ordinano i pezzi di ricambio e gli accessori abbiamo bisogno delle seguenti informazioni per fornirveli in correttamente:

- Tipo di macchina e numero di matricola che potrete trovare sul basamento del supporto.
- Il numero dell'articolo da sostituire che troverete negli esplosi seguenti.

Dichiarazione di conformità	Noi dichiariamo sotto la nostra unica responsabilità che questo prodotto è in conformità con le seguenti direttive CE **2006/42/ CEE** **89/391/CEE e derivate.** **EN291-1, EN292-2, EN292-2/A1, EN60204.1**
Tipo **Modello**	**COLONNA 200** **COL 200 IN**
Numero di serie	
Distributore	**MAXIMA S.p.A.** Via Matteotti, 6 42028 Poviglio (RE) Tel: 0522-968011 - Fax: 0522-967536

COLONNA 200

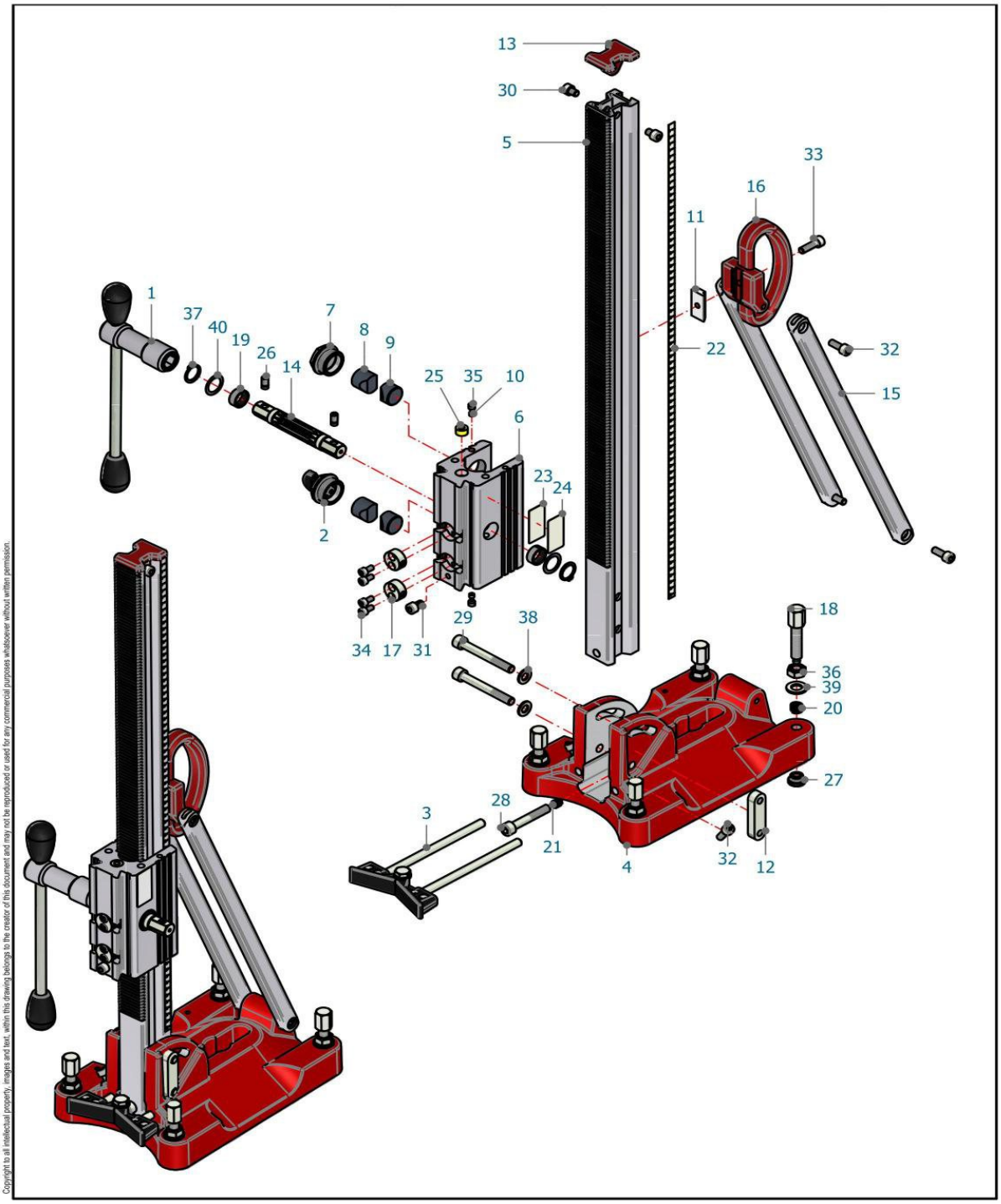

Copyright to all intellectual property, images and text, within this drawing belongs to the creator of this document and may not be reproduced or used for any commercial purposes whatsoever without written permission

POS.	CODICE	DESCRIZIONE	
1	COL16 1120085	ARGANO COMPLETO	
2	COL16 11B00704	MANOPOLA BLOCCAGGIO CARRELLO	
3	COL16 11B01201	SISTEMA CENTRAGGIO	
4	COL16 11E00132	BASE COLONNA	
5	COL16 11E00220	CREMAGLIERA	
6	COL16 11E00439	CARRELLO	
7	COL16 11E00701	VITE BLOCCAGGIO CARRELLO	
8	COL16 11E00807	TAPPETTO IN NYLON	
9	COL16 11E00808	TAPPETTO IN NYLON	
10	COL16 11E00907	SPINA DI SERRAGGIO	
11	COL16 11E01001	PIASTRINA BLOCCAGGIO	
12	COL16 11E01010	PIASTRINA BLOCCAGGIO	
13	COL16 11E01125	TAPPO CREMAGLIERA	
14	COL16 11E01307	MANDRINO	
15	COL16 11E01417R	ASTA SUPPORTO CREMAGLIERA	
16	COL16 11E01916	MANIGLIA	
17	COL16 11E02223	INSERTO IN ALLUMINIO	
18	COL16 11E02428	VITE ESAGONALE	
19	COL16 11N00403	BOCCOLA	
20	COL16 11N00707	BOCCOLA ELICOIDALE	
21	COL16 11N00713	BOCCOLA ELICOIDALE	
22	COL16 12N00114	INDICATORE PROFONDITA'	
23	COL16 12N00404	ADESIVO	
24	COL16 6C5501	ADESIVO	
25	COL16 A6034	LIVELLA	
26	COL16 F42610	GRANO	
27	COL16 F42611	TAPPO PIEDINO	
28	COL16 FA1060	VITE A BRUGOLA	
29	COL16 FA1080	VITE A BRUGOLA	
30	COL16 FBC010	VITE A BRUGOLA	
31	COL16 FBC012	VITE A BRUGOLA	
32	COL16 FBC020	VITE A BRUGOLA	
33	COL16 FBC025	VITE ESAGONALE	
34	COL16 FBC812	VITE ESAGONALE	
35	COL16 FI0808	VITE ESAGONALE	
36	COL16 FM12	DADO ESAGONALE	
37	COL16 FR020	SEEGER	
38	COL16 FS10	RONDELLA	
39	COL16 FS12	RONDELLA	
40	COL16 FS20P3	SEEGER	

MAXIMA®

ONLY FOR REAL PROFESSIONALS

Maxima S.p.A. - Via Matteotti, 6 - 42028 Poviglio (Re)
Italia Tel: 0039 0522 968011 - Fax: 0039 0522 967536
info@maxima-dia.com - www.maxima-dia.com