MAXIMA®

ONLY FOR REAL PROFESSIONALS

IT

EN

MAXIBAND 500

Libretto d'uso manutenzione e garanzia
Operating and maintenance instructions

MATRICOLA M

IT

EN

LIBRETTO D'USO, MANUTENZIONE E GARANZIA

Le istruzioni per l'uso sono valide per:
Sega a nastro per laterizi MAXIMA

MAXIBAND 500

Sede dell'azienda:
MAXIMA S.p.A.
Via Matteotti, 6 - 42028 Poviglio (Re)
Tel. +39 0522 968011
Fax. +39 0522 967536
info@maxima-dia.com
www.maxima-dia.com

La cessione e la riproduzione di questo manuale d'uso, nonché l'utilizzo del relativo contenuto sono vietati, se non espressamente consentito per iscritto.
Eventuali violazioni comportano un risarcimento danni. Sono fatti salvi tutti i diritti in caso di registrazione di brevetti, modelli d'utilità o modelli ornamentali.

MAXIMA®
ONLY FOR REAL PROFESSIONALS

AVVERTENZE FONDAMENTALI PER LA SICUREZZA

Avvertenze e simboli utilizzati nel presente manuale

	Pericolo!	Indica che la mancata osservanza delle istruzioni può causare lesioni gravi o persino mortali.
	Attenzione!	Indica che la mancata osservanza delle istruzioni potrebbe anche causare delle lesioni.
	Nota	Indica che la mancata osservanza delle istruzioni potrebbe causare il danneggiamento dell'apparecchio o di altri beni materiali.

La sequenza di operazioni determinata dal costruttore semplifica l'uso corretto e sicuro della macchina.

- Istruzioni comportamentali agli operatori

Sulla macchina sono stati applicati i seguenti simboli di avvertenza e di sicurezza:

	Rispettare le istruzioni per l'uso
	Indossare occhiali di protezione e protezioni auricolari
	Indossare guanti di protezione
	Pericolo per lama a nastro in movimento
	Punto di appoggio per trasporto mediante gru
	Nessun punto di aggancio per trasporto mediante gru
	Livello di potenza sonora (Rumorosità) della macchina
	Senso di rotazione del nastro della sega
	Allineamento nastro
	Tensione e allentamento lama a nastro

ISTRUZIONI PER L'USO

Premessa	Le presenti istruzioni per l'uso servono ad agevolare la conoscenza della macchina e a sfruttarne le possibilità d'impiego secondo l'uso previsto. Il manuale d'uso contiene avvertenze importanti per un utilizzo sicuro, corretto ed economicamente conveniente della macchina. L'osservanza delle istruzioni aiuta ad evitare i pericoli, a ridurre le spese di riparazione e i tempi di fermo macchina e ad aumentare l'affidabilità e la durata della macchina. Il manuale d'uso va integrato con le disposizioni basate sulle norme nazionali vigenti in materia di prevenzione degli infortuni e di tutela ambientale. Il manuale d'uso deve essere sempre disponibile nel luogo d'impiego della macchina. Il manuale d'uso deve essere letto e applicato da chiunque svolga sulla macchina operazioni, quali ad es.: • L'uso, compreso l'allestimento, l'eliminazione dei guasti nel ciclo di lavoro, l'eliminazione degli scarti di produzione, la manutenzione, lo smaltimento dei materiali di consumo e ausiliari • La manutenzione (manutenzione straordinaria, ispezione, riparazione) e/o • Trasporto Oltre al manuale d'uso e alle norme antinfortunistiche vigenti nel paese dell'utente e nel luogo d'impiego, devono essere rispettate anche le norme tecniche di buona pratica operativa e di sicurezza.
Utensile necessario	Per poter far funzionare la sega a nastro per laterizi, è necessaria una lama a nastro come utensile. Questi utensili possono essere acquistati dal produttore.
Modifiche e riserve	Ci impegniamo affinché questo manuale d'uso sia corretto e aggiornato. Per mantenere il nostro vantaggio tecnologico, può essere necessario apportare modifiche al prodotto e al relativo manuale senza preavviso. Decliniamo ogni responsabilità per guasti e malfunzionamenti ed eventuali danni conseguenti.

IT

EN

Note:

Indice

1. Descrizione delle prestazioni 8
1.1. Uso previsto 9
1.2. Misure organizzative 9
1.3. Scelta e qualifica degli operatori; obblighi fondamentali 10
1.4. Avvertenze di sicurezza e pericoli residui relativi a determinate fasi di funzionamento 11
1.4.1. Trasporto, Montaggio e installazione 11
1.4.2. Spostamento della sega a nastro per laterizi 11
1.4.3. Messa in esercizio 11
1.4.4. Uso 12
1.4.5. Blocco della sega a nastro per laterizi 12
1.4.6. Lavori speciali nel quadro dell'utilizzo della macchina 13
1.5. Avvertenze relative a tipi di pericoli particolari 13
1.5.1. Pericoli per l'operatore causati dalla macchina 13
1.5.2. Energia elettrica 14
1.5.3. Polvere 14
1.5.4. Rumore 14
1.6. Trasporto 14
1.7. Imballaggio e magazzinaggio 15
1.8. Tutela dell'ambiente 15
1.9. Smaltimento 15

2. Descrizione della macchina 16
2.1. Denominazione delle parti della macchina 16
2.2. Dispositivi di sicurezza 16
2.3. Specifiche tecniche 17
2.4. Livello di potenza sonora 17

3. Messa in esercizio 18
3.1. Collegamenti e materiali di consumo 18
3.2. Installazione della sega a nastro per laterizi 18
3.3. Senso di rotazione della lama a nastro (solo 400 V) 19
3.3.1. Cambio del senso di rotazione della lama a nastro 19
3.4. Controllare la distanza tra lama a nastro e rulli di guida 20
3.5. Preparativi per l'avvio e regolazione del raggio d'azione 21

4. Trasporto 22
4.1. Posizione di trasporto 22
4.2. Spostamento mediante gru 23
4.3. Spostamento della sega a nastro per laterizi 23

5. Uso 24
5.1. Sicurezza 24
5.2. Taglio con la sega a nastro per laterizi 24
5.3. Sostituzione della lama a nastro 25
5.4. Blocco del pezzo 26
5.5. Scelta degli utensili 26

6. Pulizia 26

7. Smantellamento 27

8. Manutenzione 27
8.1. Manutenzione 27
8.2. Punti di lubrificazione 28
8.3. Tabella ricerca guasti 29
8.4. Coppie dei collegamenti a vite 30
8.5. Schema di manutenzione 31

9. Garanzia 32

10. Distinta parti di ricambio MAXIBAND 500 33

11. Dichiarazione di conformità 38

IT

EN

1. DESCRIZIONE DELLE PRESTAZIONI

Le seghe a nastro MAXIBAND 500 di MAXIMA sono state concepite appositamente per la lavorazione del calcestruzzo poroso e vengono utilizzate, con ottimi risultati, nei cantieri di tutto il mondo. Con MAXIBAND 500, MAXIMA agevola notevolmente il lavoro dei suoi clienti consentendo loro di eseguire tagli molto precisi.

- Particolarmente adatte per calcestruzzo poroso, poco adatte per mattoni
- I rulli di azionamento del nastro dalle dimensioni ottimali garantiscono una lunga durata utile del nastro stesso
- La trazione diretta dei nastri della sega riduce gli interventi di manutenzione sulle cinghie trapezoidali o gli altri elementi di trazione
- Nessun pericolo di intaso: la grande apertura nell'alloggiamento inferiore dei rulli fa sì che lo sfrido possa uscire senza ostacoli
- Il dispositivo automatico di tensionamento del nastro assicura una tensione costante e ottimale dello stesso e un'eccellente precisione di taglio, riducendo anche il rischio di rottura del nastro
- Il dispositivo a chiusura rapida del banco di taglio consente di aprire il banco stesso con una sola operazione e di sostituire quindi il nastro in pochissimo tempo
- Lo spegnimento automatico della sega previene un inutile sovraccarico del nastro, che funziona solo quando si sta effettivamente tagliando
- Grazie alle ruote, la sega a nastro può essere facilmente spostata anche da una sola persona

1.1. Uso previsto

1.1.1	Il produttore e fornitore declina ogni responsabilità in caso di uso errato o non conforme. È vietato apportare modifiche alla macchina non eseguite dal produttore. Non apportare modifiche, aggiunte o trasformazioni senza il consenso scritto del produttore.
1.1.2	La macchina è costruita in conformità allo stato della tecnica e alle norme riconosciute e vigenti in materia di sicurezza. Tuttavia, il suo uso può comportare rischi per la salute e la vita dell'utente o di terzi, oppure pregiudicare la macchina o altri beni materiali.
1.1.3	Utilizzare la macchina solo se in condizioni tecniche perfette, in conformità alle disposizioni, tenendo conto degli aspetti inerenti la sicurezza e i rischi residui e rispettando le istruzioni per l'uso. In particolare, eliminare o far riparare immediatamente i guasti che potrebbero compromettere la sicurezza.
1.1.4	La sega a nastro per laterizi MAXIMA fa parte delle macchine per il taglio di pietra ed è destinata esclusivamente al taglio di pietre da costruzione di grandi dimensioni. Il taglio comprende pietre da costruzione in calcestruzzo poroso e mattoni forati nel taglio a secco all'interno del raggio d'azione impostabile. L'impiego con mattoni forati è possibile solo con riserva perché la composizione varia da produttore a produttore. Con mattoni forati duri, l'usura della lama a nastro è troppo elevata e se ne sconsiglia quindi l'uso. La pietra da costruzione deve poggiare piana dall'arresto sul banco e non deve essere anche tenuta con la mano. L'utilizzo conforme all'uso previsto comprende anche l'osservanza delle istruzioni per l'uso e il rispetto delle istruzioni per l''ispezione e la manutenzione. Il costruttore/fornitore non risponde dei danni risultanti da un utilizzo non conforme all'uso previsto.
1.1.5 **Pericolo!**	Usi errati prevedibili / uso non conforme: • Tagliare legno, materiali plastici o metallo • Tagliare a mano libera • Qualsiasi modifica costruttiva che alteri la sicurezza o il tipo di esecuzione
1.1.6	La sicurezza di questa sega a nastro per laterizi è garantita solamente se si lavora con nastri MAXIMA.

1.2. Misure organizzative

1.2.1	Conservare il manuale d'uso nel luogo d'impiego in modo che sia accessibile e a portata di mano di tutti.
1.2.2	Devono essere osservate e imposte eventuali aggiunte alle istruzioni per l'uso, le norme di legge generali e altri regolamenti vincolanti vigenti in materia di prevenzione degli infortuni e di tutela ambientale! Tali obblighi possono anche riguardare ad es. il contatto con sostanze pericolose, l'indossare dispositivi di protezione personale o regolamenti relativi al codice stradale.
1.2.3	Prima di iniziare a lavorare, il personale incaricato di utilizzare la macchina deve aver letto e compreso le istruzioni per l'uso, in particolare il capitolo riguardante le avvertenze di sicurezza. Farlo durante l'impiego della macchina sarebbe troppo tardi. Ciò vale in particolare per il personale che svolge operazioni con la macchina solo occasionalmente, ad es. per l'allestimento e la manutenzione.
1.2.4	Verificare di quando in quando che il personale lavori con consapevolezza degli aspetti legati alla sicurezza e degli eventuali pericoli e rispettando le istruzioni per l'uso!

	1.2.5	Se necessario, o qualora sia imposto dalle norme, indossare i dispositivi di protezione personale!
	1.2.6	Osservare le avvertenze sulla sicurezza e i simboli di pericolo e far sì che siano sempre interamente leggibili! Sostituire simboli di pericolo e avvertenze di sicurezza danneggiati o diventati illeggibili.
	1.2.7	In caso di modifiche alla macchina o al suo funzionamento rilevanti per la sicurezza, arrestare immediatamente la macchina e provvedere alle segnalazioni del caso. Comunicare il guasto all'ufficio/la persona competente!
	1.2.8	Non apportare modifiche, aggiunte o trasformazioni senza il consenso scritto del produttore! Tenere conto delle istruzioni del produttore degli utensili.
	1.2.9	Utilizzare solamente parti di ricambio originali testate del produttore!
	1.2.10	Rispettare gli intervalli di ispezione prescritti o indicati nelle istruzioni! È prescritto un controllo annuale da parte di un esperto. Prima del collaudo, pulire accuratamente la macchina. Prima di qualsiasi operazione di manutenzione o riparazione, togliere inoltre la spina dalla presa.
	1.2.11	Rispettare le operazioni e gli intervalli di regolazione, manutenzione e ispezione prescritti dal manuale d'uso, comprese le indicazioni relative alla sostituzione di parti/ sottoinsiemi! Dette operazioni possono essere eseguite solo da personale specializzato.
	1.2.12	Informare gli operatori prima di iniziare interventi straordinari e di riparazione! Nominare un responsabile addetto alla sorveglianza!
	1.2.13	Per le operazioni di riparazione utilizzare esclusivamente utensili adeguati al lavoro da eseguire.

1.3. Scelta e qualifica degli operatori; obblighi fondamentali

	1.3.1	Far utilizzare autonomamente la macchina esclusivamente a personale qualificato e maggiorenne. Tutto il personale deve essere istruito sull'uso della macchina.
	1.3.2	Stabilire le competenze del personale relative all'utilizzo, l'allestimento, la manutenzione e la riparazione della macchina.
	1.3.3	Assicurarsi che sulla macchina operi solo il personale autorizzato.
	1.3.4	L'operatore deve indossare dispositivi di protezione individuale quali scarpe antinfortunistiche, guanti e occhiali di protezione conformi alle normative di sicurezza.
	1.3.5	È vietato sostare senza motivo presso la macchina in funzione! Invitare il personale che non lavora con la macchina a portarsi al di fuori dell'area di lavoro della stessa. Se necessario, bloccare l'accesso all'area di lavoro.
	1.3.6	I lavori sugli equipaggiamenti elettrici della macchina devono essere eseguiti esclusivamente da un elettrotecnico specializzato qualificato oppure da personale istruito operante sotto la direzione e supervisione di un elettrotecnico specializzato qualificato, conformemente alle regole e norme vigenti in materia di elettrotecnica.
	1.3.7	Al personale da istruire, da avviare al mestiere, da addestrare oppure rientrante nel quadro di una formazione professionale generale è consentito lavorare sulla macchina solo sotto la costante supervisione di un operatore esperto!

1.4. Avvertenze di sicurezza e pericoli residui relativi a determinate fasi di funzionamento

1.4.1. Trasporto, Montaggio e installazione

	1.4.1.1	Eseguire il trasporto, il montaggio e le installazioni sulla/con la sega a nastro per laterizi solo nella posizione di trasporto.
	1.4.1.2	Sollevare la macchina a regola d'arte con un dispositivo di sollevamento esclusivamente nel modo indicato nel manuale d'uso! Utilizzare i punti di ancoraggio (golfari) per i dispositivi di presa del carico.
	1.4.1.3	Trasportare esclusivamente con una gru tenendo conto del peso massimo d'esercizio. In caso di spostamenti minimi, è possibile spostare la macchina anche con le ruote.
	1.4.1.4	Staccare la macchina dalla sorgente elettrica anche in caso di spostamenti minimi! Per rimettere in funzione la macchina, ricollegarla correttamente alla rete elettrica.

1.4.2. Spostamento della sega a nastro per laterizi

	1.4.2.1	Spostare la sega a nastro per laterizi solo a nastro fermo e motore spento. Staccare la macchina dalla sorgente elettrica!
	1.4.2.2	Prima di lasciare la postazione di lavoro, spegnere il motore elettrico: la lama a nastro non deve più girare. Pericolo di lesioni dovuto alla lama a nastro.

1.4.3. Messa in esercizio

	1.4.3.1	Mettere in esercizio la macchina solo nella posizione di trasporto.
	1.4.3.2	Accertarsi che il piano di appoggio soddisfi i requisiti di portata. Rimuovere tutti gli ostacoli dall'area di lavoro e provvedere ad un'illuminazione adeguata.
	1.4.3.3	Nel montare la lama a nastro, rispettare il senso di rotazione. Pericolo di lesioni dovuto alla lama a nastro!
	1.4.3.4	Controllo visivo di eventuali danni e vizi. Controllare soprattutto i dispositivi di protezione e la lama a nastro.
	1.4.3.5	La sicurezza della sega a nastro per laterizi è garantita solamente se si lavora con nastri MAXIMA testati.
	1.4.3.6	È vietato collegare la macchina all'alimentazione elettrica senza interruttore di sicurezza per correnti di guasto sull'alimentazione o nella cassetta di distribuzione.
	1.4.3.7	Controllare quotidianamente le condizioni della lama a nastro prima di iniziare a tagliare. Sostituire immediatamente le lame a nastro incrinate.

1.4.4. Uso

	1.4.4.1	Astenersi da ogni modalità operativa contestabile dal punto di vista della sicurezza!
	1.4.4.2	Far sì che la sega a nastro per laterizi venga azionata solo quando è sicura e funziona in modo corretto!
	1.4.4.3	Almeno una volta per ogni turno di lavoro, controllare la presenza di danni e difetti visibili all'esterno! Le alterazioni (anche del funzionamento) devono essere segnalate immediatamente all'ufficio/persona responsabile! All'occorrenza arrestare immediatamente la macchina e impedirne la riaccensione!
	1.4.4.4	In caso di anomalie di funzionamento, arrestare immediatamente la macchina e metterla in sicurezza! Provvedere immediatamente ad eliminare il guasto! Far eseguire lavori alle parti elettriche solo da elettricisti qualificati.
	1.4.4.5	È vietato ogni contatto con la lama a nastro in rotazione.
	1.4.4.6	Se la lama a nastro dovesse strapparsi, attendere che si fermi prima di aprire gli sportelli laterali.
	1.4.4.7	È consentito tagliare pezzi arcuati o irregolari solamente se il pezzo poggia piano tra il banco e l'arresto, la guida dello stesso è sicura e non deve essere tenuto anche con le mani.
	1.4.4.8	L'uso conforme della sega a nastro per laterizi prevede che la stessa sia utilizzata da un unico operatore correttamente posizionato dietro alla macchina. Qualsiasi utilizzo diverso o che va oltre lo scopo è da considerare non conforme.
	1.4.4.9	Non estrarre la spina sotto carico dalla sorgente elettrica.
	1.4.4.10	Non afferrare la lama a nastro durante il taglio. Eseguire questi interventi solo a lama a nastro ferma e motore di azionamento spento.
	1.4.4.11	Al termine del lavoro, allentare la lama a nastro per scaricare il supporto delle rotelle di scorrimento del nastro. Tendere nuovamente la lama a nastro prima di iniziare il lavoro.

1.4.5. Blocco della sega a nastro per laterizi

	1.4.5.1	Se la lama a nastro si blocca, spegnere immediatamente la macchina.
	1.4.5.2	Controllare che la lama a nastro e le rotelle di scorrimento con il relativo rivestimento in gomma non siano danneggiati.

1.4.6. Lavori speciali nel quadro dell'utilizzo della macchina

	1.4.6.1	Rispettare le operazioni e gli intervalli di regolazione, manutenzione e ispezione prescritti dal manuale d'uso, comprese le indicazioni relative alla sostituzione di parti/ sottoinsiemi! Far eseguire queste operazioni esclusivamente a personale qualificato autorizzato.
	1.4.6.2	Informare gli operatori prima di iniziare interventi straordinari e di riparazione! Nominare un responsabile addetto alla sorveglianza!
	1.4.6.3	Quando è completamente spenta, durante i lavori di manutenzione e di riparazione, la macchina deve essere messa in sicurezza contro il riavviamento inatteso.
	1.4.6.4	Prima di pulire la macchina con acqua o altri detergenti, coprire o sigillare tutte le aperture che per motivi di sicurezza o di funzionalità non devono entrare in contatto con acqua o detergenti. Gli elementi particolarmente a rischio sono il motore elettrico, gli interruttori e le spine. Dopo la pulizia eliminare completamente i materiali utilizzati per la copertura/sigillatura.
	1.4.6.5	Stringere sempre i collegamenti a vite allentati durante gli interventi di manutenzione e di riparazione.
	1.4.6.6	Qualora, durante l'allestimento, la manutenzione e la riparazione, fosse necessario smontare i dispositivi di sicurezza, questi devono essere rimontati e controllati subito dopo il termine di tali lavori!
	1.4.6.7	Garantire lo smaltimento sicuro ed ecologico dei materiali di consumo e ausiliari, nonché dei pezzi sostituiti!

1.5. Avvertenze relative a tipi di pericoli particolari

1.5.1. Pericoli per l'operatore causati dalla macchina

	1.5.1.1	È vietato lavorare con la sega a nastro per laterizi o spostarla mentre la lama a nastro gira.
	1.5.1.2	Mettere in funzione il motore elettrico della sega a nastro per laterizi solo per tagli conformi alla destinazione d'uso.
	1.5.1.3	Non pulire mai la lama a nastro in movimento con una spazzola o un raschietto tenuti in mano. Spegnere la macchina e poi pulirla.

IT

EN

1.5.2. Energia elettrica

	1.5.2.1	Utilizzare esclusivamente i salvavita originali con l'amperaggio prescritto! In caso di guasti spegnere immediatamente la sega a nastro per laterizi! Far eseguire lavori di natura elettrica esclusivamente a personale specializzato comprovato e qualificato.
	1.5.2.2	Ispezionare/controllare regolarmente l'equipaggiamento elettrico della macchina. Eventuali difetti, quali collegamenti allentati e/o cavi danneggiati, devono essere eliminati tempestivamente. Marcare opportunamente la macchina in modo che non possa essere messa in funzione da altre persone.
	1.5.2.3	Eseguire operazioni di manutenzione o riparazione soltanto con la macchina scollegata dalla sorgente elettrica.
	1.5.2.4	Una caduta di tensione superiore al 10% comporta il danneggiamento degli interruttori elettrici.

1.5.3. Polvere

	1.5.3.1	Qualora il lavoro si svolga in locali angusti, osservare l'eventuale normativa nazionale vigente!
	1.5.3.2	La sega a nastro per laterizi può essere provvista di un'aspirazione polveri per l'uso in interni.

1.5.4. Rumore

	1.5.4.1	Valore di rumore (v. 2.4)

1.6. Trasporto

	1.6.1	Nominare un manovratore esperto per le operazioni di sollevamento.
	1.6.2	Utilizzare solo mezzi di trasporto idonei, con portata sufficiente!
	1.6.3	Fissare il carico in modo affidabile sulla base delle istruzioni al riguardo. Utilizzare dei punti di ancoraggio idonei!
	1.6.3	Sollevare la macchina a regola d'arte con un dispositivo di sollevamento esclusivamente nel modo indicato nel manuale d'uso! Utilizzare i punti di ancoraggio (golfari) per i dispositivi di presa del carico.
	1.6.3	Staccare la macchina dalla sorgente elettrica anche in caso di spostamenti minimi! Prima di rimettere la macchina in esercizio collegarla correttamente alla rete elettrica!
	1.6.4	Per la rimessa in esercizio, procedere esclusivamente come indicato nelle istruzioni per l'uso!
	1.6.5	Trasportare la sega a nastro per laterizi solo nella posizione di trasporto.

1.7. Imballaggio e magazzinaggio

Per garantire una protezione adeguata durante la spedizione e il trasporto, la macchina e i relativi componenti sono stati imballati con cura. Quando si riceve la macchina, controllare che non sia danneggiata. L'imballaggio della macchina è composto di materiali riciclabili. Dividerli per tipo e gettarli nelle apposite campane per la raccolta differenziata in modo che possano essere riciclati.

Non mettere in funzione la macchina se presenta un qualsiasi danno. Anche cavi e spine danneggiati rappresentano un rischio per la sicurezza e non devono essere utilizzati. In questo caso, informare la ditta produttrice.

Se, una volta tolta dall'imballo, la macchina non viene utilizzata subito, proteggerla dallo sporco e dall'umidità. Proteggere gli utensili inutilizzati dall'umidità. Proteggere i segmenti posizionati intorno alla lama a nastro da eventuali danneggiamenti.

1.8. Tutela dell'ambiente

Smistare i materiali di imballo, i detergenti, i materiali di consumo esausti o residui e le parti soggette a usura disimballate quali cinghie di trasmissione od oli motore e avviarli al riciclaggio secondo le normative in materia di tutela dell'ambiente in vigore nel luogo di utilizzo.

1.9. Smaltimento

Quando la macchina ha raggiunto la fine della sua durata, soprattutto se si verificano malfunzionamenti, renderla inutilizzabile.

Smaltire la macchina secondo le normative in materia di tutela dell'ambiente in vigore nel paese di utilizzo. Non smaltire i rifiuti elettrici insieme a quelli domestici. Portare la macchina resa inutilizzabile ad un'isola ecologica.

2. DESCRIZIONE DELLA MACCHINA

2.1. Denominazione delle parti della macchina

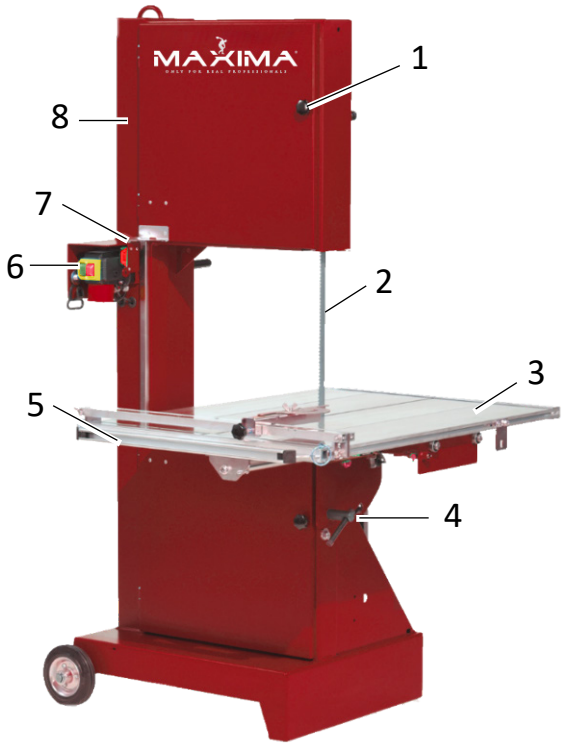

Pos. 1	Sportello laterale con pomello	Pos. 9	Leva di bloccaggio protezione nastro
Pos. 2	Nastro per sega	Pos. 10	Leva di serraggio del nastro
Pos. 3	Banco	Pos. 11	Golfare
Pos. 4	Vite di bloccaggio banco	Pos. 12	Maniglia
Pos. 5	Impugnatura dal banco	Pos. 13	Regolazione della lama
Pos. 6	Alimentazione elettrica ON/OFF	Pos. 14	Maniglia per lo spostamento
Pos. 7	Interruttore di sicurezza	Pos. 15	Motore
Pos. 8	Telaio		

2.2. Dispositivi di sicurezza

Pos. 1	Sportello laterale con pomello
Pos. 6	Alimentazione elettrica ON/OFF
Pos. 7	Interruttore di sicurezza
Pos. 9	Leva di bloccaggio protezione nastro

2.3. Specifiche tecniche

	MAXIBAND500		
Potenza del motore	1,5 kW	1,5 kW	1,1 kW
Corrente assorbita	20 A	12,5 A	2,7 A
Valori di collegamento	110 V	230 V	400 V / 16 A
Classe di protezione	IP 55		
Altezza max. di taglio	515 mm		
Lunghezza di taglio	700 mm		
Dimensioni (LxPxA)	1080 x 1050 x 1840 mm		
Peso massimo d'esercizio	173 kg		
Portata banco	50 kg		
Dimensione max. dei pezzi da tagliare	500 400 515		

Salvo modifiche delle specifiche tecniche senza preavviso.

2.4. Livello di potenza sonora

Pericolo!

In ambienti con livello sonoro elevato e quando si lavora in prossimità di macchine rumorose, a partire da 85 dB(A) è obbligatorio indossare protezioni auricolari.

Il dato definisce la rumorosità dell'inquinamento acustico riferito al posto di lavoro dell'operatore e al livello di potenza sonora della sega a nastro per laterizi.

	Livello di potenza sonora LwA Unità di misura 2,5 dB	Livello di pressione sonora delle emissioni nel posto di lavoro LpA Sicurezza di misura 4 dB
Calcestruzzo poroso	101,8 dB (A)	83,8 dB (A)

Il livello di pressione sonora nel posto di lavoro si riferisce ad un turbo di lavoro di otto ore e si riduce per tempi di esposizione più brevi.

I valori sono stati calcolati misurando l'emissione sonora.
La prova è stata eseguita senza carico con la lama a nastro più grande consentito per la sega a nastro per laterizi.

Tolleranze di misura:
2,5 dB per il livello di potenza sonora classificato A
4 dB per il livello di pressione acustica di emissione classificato A

La misurazione delle emissioni sonore è stata eseguita secondo le norme e la direttiva 2000/14/CE.

IT

EN

3. MESSA IN ESERCIZIO

3.1. Collegamenti e materiali di consumo

Collegamento elettrico

Deve essere disponibile una sorgente elettrica affidabile con la tensione d'esercizio indicata sulla targa dati e una protezione adeguata. La linea di alimentazione non deve essere danneggiata. Una caduta di tensione superiore al 10% comporta il danneggiamento degli interruttori elettrici!

Punti di lubrificazione

Lubrificare le parti mobili a intervalli regolari negli appositi punti di lubrificazione. Il produttore utilizza un grasso universale resistente alle alte temperature testato.

3.2. Installazione della sega a nastro per laterizi

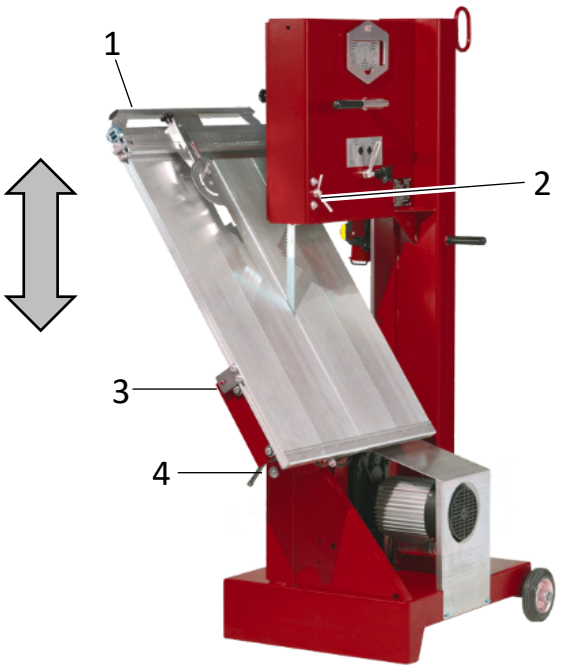

Nota

Al momento della consegna, la sega a nastro per laterizi è imballata su un pallet. Rimuovere l'imballo e il pallet prima di mettere in funzione la macchina per la prima volta.

- La sega a nastro per laterizi montata deve poggiare saldamente a terra e non deve ribaltarsi. Verificarne la stabilità prima di metterla in funzione
- Tenere saldamente il banco (pos. 1) dall'impugnatura, contemporaneamente svitare la vite di bloccaggio (pos. 4) e mettere il banco in posizione orizzontale
- Serrare la vite di bloccaggio (pos. 4) sotto il banco
- Allentare il fermo del banco con il perno a molla (pos. 3)
- Regolare la protezione lama a nastro (pos. 2) sull'intera lunghezza della pietra da costruzione da tagliare

3.3. Senso di rotazione della lama a nastro (solo 400 V)

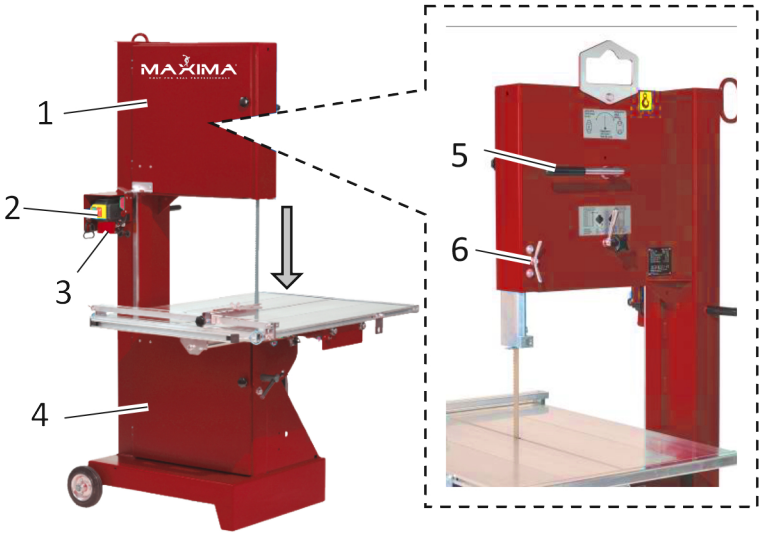

- Chiudere entrambi gli sportelli laterali (pos. 1 e 4)
- Tendere la lama a nastro con l'apposita leva (pos. 5)
- Abbassare completamente la protezione lama a nastro con la leva di bloccaggio (pos. 6)
- Inserire il cavo di alimentazione nella presa (pos. 3)
- Azionare brevemente l'interruttore (pos. 2) a intermittenza e controllare il senso di rotazione della lama a nastro (i denti devono muoversi dall'alto verso il basso!)

3.3.1. Cambio del senso di rotazione della lama a nastro

- Scollegare il cavo di alimentazione
- Invertire la fase della presa con un cacciavite

3.4. Controllare la distanza tra lama a nastro e rulli di guida

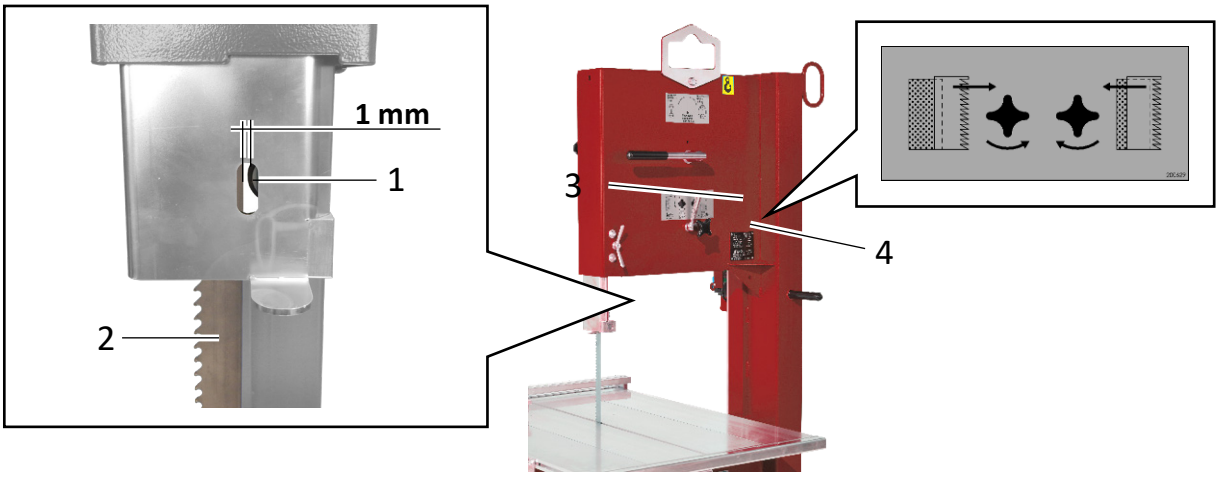

- Spegnere la sega a nastro per laterizi
- Aprire gli sportelli laterali
- Controllare la distanza tra lama a nastro (pos. 2) e rulli di guida (pos. 1)

Nota	La distanza a riposo tra lama a nastro (pos. 2) e rulli di guida (pos. 1) deve essere di circa 1 mm.

Modifica della distanza

- Aprire la leva di bloccaggio (pos. 3)
- Allentare la leva di bloccaggio (pos. 3) e ruotare la manopola a crociera (pos. 4)
  Rotazione a destra - la distanza si riduce
  Rotazione a sinistra - la distanza aumenta
- Stringere la posizione con la leva di bloccaggio (pos. 3)

Pericolo!	Prima di testare la posizione effettiva della lama a nastro, chiudere gli sportelli laterali!

- Accendere brevemente la sega a nastro per laterizi (funzionamento a intermittenza!)
- Controllare la distanza tra lama a nastro (pos. 2) e rulli di guida (pos. 1)
- Ripetere il procedimento fintanto che la distanza corrisponde

3.5. Preparativi per l'avvio e regolazione del raggio d'azione

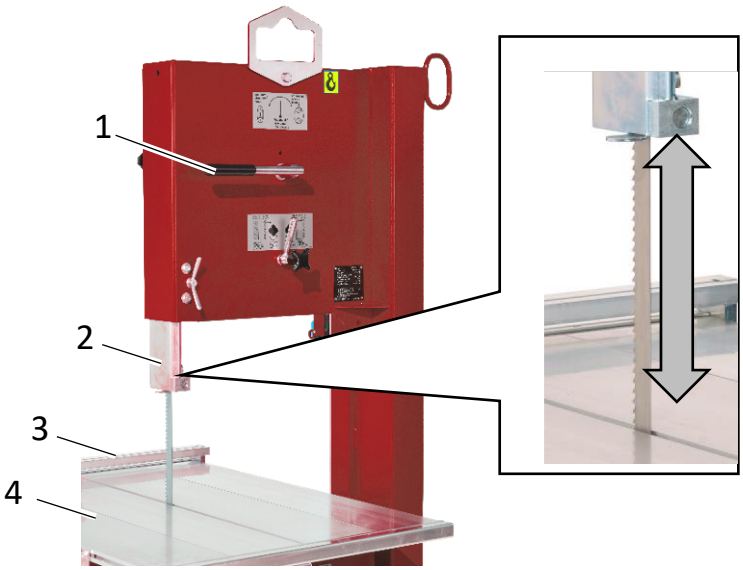

Nei preparativi per il taglio, le seguenti condizioni devono essere soddisfatte:

- Entrambi gli sportelli laterali sono chiusi e bloccati
- La sorgente elettrica è inserita dall'interruttore principale
- La lama a nastro è stata tesa con l'apposita leva (pos. 1)
- Posizionare la pietra da costruzione dall'arresto (pos. 3) sul banco (pos. 4)
- Regolare la protezione lama a nastro (pos. 2) sulla pietra da costruzione

Nota	Avvicinare la protezione lama a nastro (pos. 2) il più possibile alla pietra da costruzione per ridurre il raggio d'azione al minimo possibile.

IT

EN

4. TRASPORTO

4.1. Posizione di trasporto

Nota	È vietato trasportare la macchina con un carrello elevatore a forche!

La posizione di trasporto della sega a nastro per laterizi prevede quanto segue:

- La sorgente elettrica è scollegata
- Gli sportelli laterali sono chiusi
- Il banco è fissato con il perno a molla
- La protezione lama a nastro è completamente sollevata
- Il banco è sollevato e la vite di bloccaggio è serrata
- La lama a nastro è tesa

4.2. Spostamento mediante gru

Pericolo!	Utilizzare solo dispositivi di imbracatura integri di portata adeguata. Non sostare sotto carichi sospesi.

- Utilizzare dispositivi di imbracatura di portata adeguata
- Nominare un manovratore esperto prima di iniziare il sollevamento
- Agganciare la sega a nastro per laterizi al golfare orientabile (pos. 1)
- Utilizzare solo mezzi di trasporto idonei, con portata sufficiente
- Tenere sempre sott'occhio la sega a nastro per laterizi mentre la si sposta

4.3. Spostamento della sega a nastro per laterizi

- Posizionare il piede sinistro sul bordo (pos. 3) della sega a nastro per laterizi
- La mano sinistra afferra la maniglia (pos. 2)
- La mano destra l'occhiello (pos. 1)
- Ribaltare con cautela la sega a nastro per laterizi verso il basso e spostarla con le ruote

IT

EN

5. USO

5.1. Sicurezza

Nota	Mettere in funzione la sega a nastro per laterizi solo se tutti i preparativi per l'avvio (v. 3.5) sono stati eseguiti. Se ciò non fosse possibile, la sega a nastro per laterizi non deve essere messa in funzione.
Nota	L'operatore incaricato deve accompagnare l'avanzamento durante il taglio con il banco. La sosta si limita a quest'area della sega a nastro per laterizi. La macchina deve essere utilizzata da una sola persona.

5.2. Taglio con la sega a nastro per laterizi

Pericolo!	Durante il taglio, è vietato aprire gli sportelli laterali o intervenire sulla lama a nastro in rotazione. Eseguire questi interventi solo a lama a nastro ferma e motore di azionamento spento.
Nota	Osservare l'uso conforme della sega a nastro per laterizi!

- Posizionare la pietra da costruzione sul banco (pos. 2) dall'arresto
- Accendere la sega a nastro per laterizi con l'interruttore principale (pos. 1) e attendere finché il motore ha raggiunto il numero di giri completo
- Accompagnare lentamente l'avanzamento per tagliare la pietra da costruzione con le impugnature (pos. 3). Quando la pietra da costruzione è stata tagliata, la sega a nastro per laterizi si spegne automaticamente

Pericolo!	È vietato pulire la macchina in funzione! Per pulire la macchina, spegnerla e attendere che la lama a nastro abbia smesso di ruotare. Non pulire mai la macchina con un raschietto o una spazzola tenuti in mano mentre la lama a nastro gira ancora.
Attenzione!	Se la lama a nastro dovesse strapparsi, spegnere prima la macchina e attendere che la lama si fermi prima di aprire lo sportello laterale.
Nota	Al termine del lavoro, allentare la lama a nastro per scaricare il supporto delle rotelle di scorrimento della lama stessa. Tendere nuovamente la lama a nastro prima di iniziare il lavoro.

5.3. Sostituzione della lama a nastro

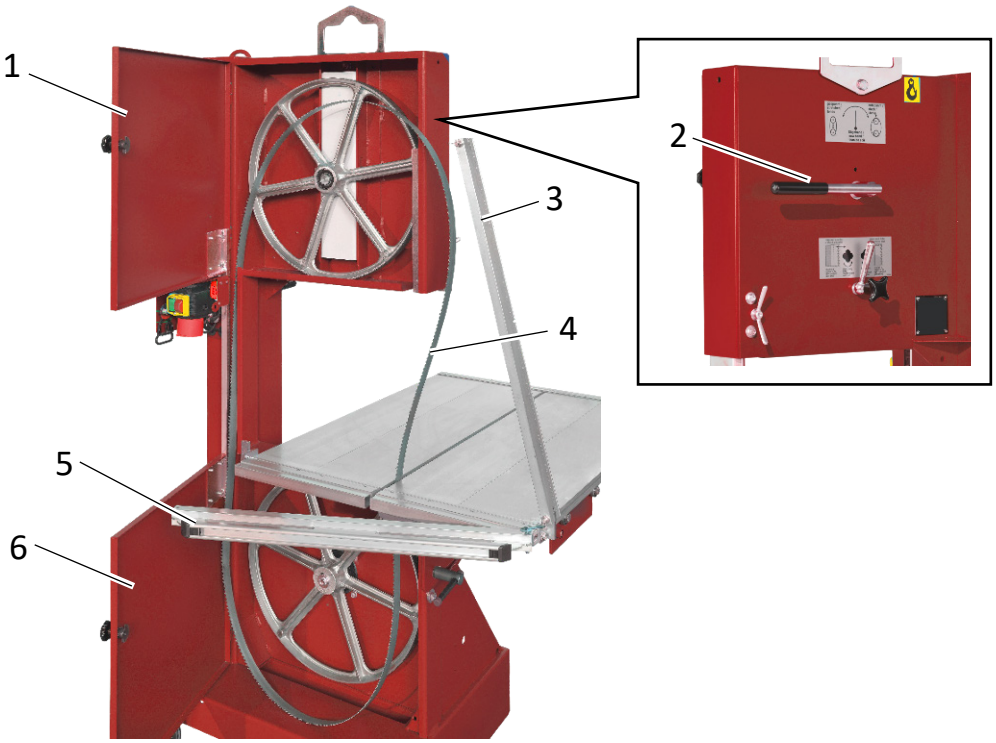

- Scollegare la sega a nastro per laterizi dalla sorgente elettrica
- Sollevare il tubo graduato (pos. 3)
- Aprire la staffa del banco dall'impugnatura (pos. 5), rimuovere la molla a innesto sul lato sinistro (pos. 5) dall'impugnatura e allontanare l'impugnatura
- Tendere la lama a nastro con l'apposita leva (pos. 2)

Attenzione!	Quando la lama a nastro è tesa, aprire con cautela gli sportelli laterali. Pericolo di lesioni durante la rimozione della lama a nastro - indossare guanti di protezione!

- Aprire con cautela gli sportelli laterali (pos. 1 e 6)
- Rimuovere la lama a nastro (pos. 4) dalla sega a nastro per laterizi

Montare la nuova lama a nastro:

Nota	Controllare lo stato della lama a nastro prima di ogni utilizzo. Sostituire immediatamente lame a nastro incrinate.

- La lama a nastro deve poggiare correttamente nelle guide delle rotelle di scorrimento
- I denti sono rivolti al banco verso il basso (i denti devono muoversi dall'alto verso il basso!)
- Controllare la distanza tra lama a nastro e rulli di guida (v. 3.4)

IT

EN

5.4. Blocco del pezzo

Attenzione!	Se la lama a nastro si blocca, spegnere immediatamente la macchina.

- Smontare la lama a nastro e controllarne le condizioni
- Controllare le rotelle di scorrimento della lama a nastro e il relativo rivestimento in gomma

5.5. Scelta degli utensili

Attenzione!	Non utilizzare nastri danneggiati!

Magazzinaggio degli utensili

Proteggere gli utensili utilizzati dall'umidità. Proteggere i segmenti posizionati intorno alla lama a nastro da eventuali danneggiamenti.

La sicurezza di questa sega a nastro per laterizi è garantita solamente se si lavora con nastri MAXIMA.

Durata degli utensili

La durata della lama a nastro dipende dalla forza di avanzamento durante il taglio.
Se si esercita una forza di avanzamento troppo grande sul nastro, il taglio procede scentrato e la lama a nastro si torce. La distanza tra lama a nastro e rullo di guida deve essere regolata correttamente (v. 3.4).

Smaltimento degli utensili

Smaltire gli utensili difettosi o consumati affinché siano riciclati in conformità alle disposizioni in materia di tutela dell'ambiente in vigore nel luogo di installazione.

6. PULIZIA

Pericolo!	È vietato pulire la macchina in funzione! Per pulire la macchina, spegnerla e attendere che la lama a nastro abbia smesso di ruotare. Non pulire mai la macchina con un raschietto / una spazzola tenuti in mano mentre la lama a nastro gira ancora.

Non utilizzare detergenti aggressivi per non danneggiare la vernice.

- Spegnere la macchina e scollegare il collegamento elettrico dalla sorgente di alimentazione
- Gli sportelli laterali possono essere aperti per pulire la macchina

7. SMANTELLAMENTO

- Scollegare il collegamento elettrico dalla sorgente di alimentazione
- Mettere la sega a nastro per laterizi in posizione di trasporto (v. 4.1)

8. MANUTENZIONE

IT

EN

8.1. Manutenzione

Pericolo!	Far eseguire riparazioni e manutenzioni esclusivamente da personale qualificato. Eseguire questi interventi solo a lama a nastro ferma e motore di azionamento spento.
Pericolo!	Mettere in sicurezza la sega a nastro per laterizi in modo che non possa essere riaccesa da altre persone. Eseguire riparazioni e manutenzioni solo a macchina spenta.

	quotidiana	settimanale	mensile	secondo necessità
Controllo visivo di vizi e danni riconoscibili	●			
Controllo dei dispositivi di sicurezza	●			
Controllo della lama a nastro	●			
Allentare la lama a nastro	● dopo l'uso			
Pulizia della sega a nastro per laterizi	●			
Lubrificazione dei punti di lubrificazione			●	
Collegamenti a vite	Serrare di nuovo tutti i raccordi a vite dopo 20 ore di funzionamento			

8.2. Punti di lubrificazione

	Pericolo!	Far eseguire riparazioni e manutenzioni esclusivamente da personale qualificato. Eseguire questi interventi solo a lama a nastro ferma e motore di azionamento spento.
	Nota	Utilizzare esclusivamente grasso di qualità con le specifiche prescritte. Il grasso lubrificante utilizzato reca la dicitura "Energrease LS2 BP".

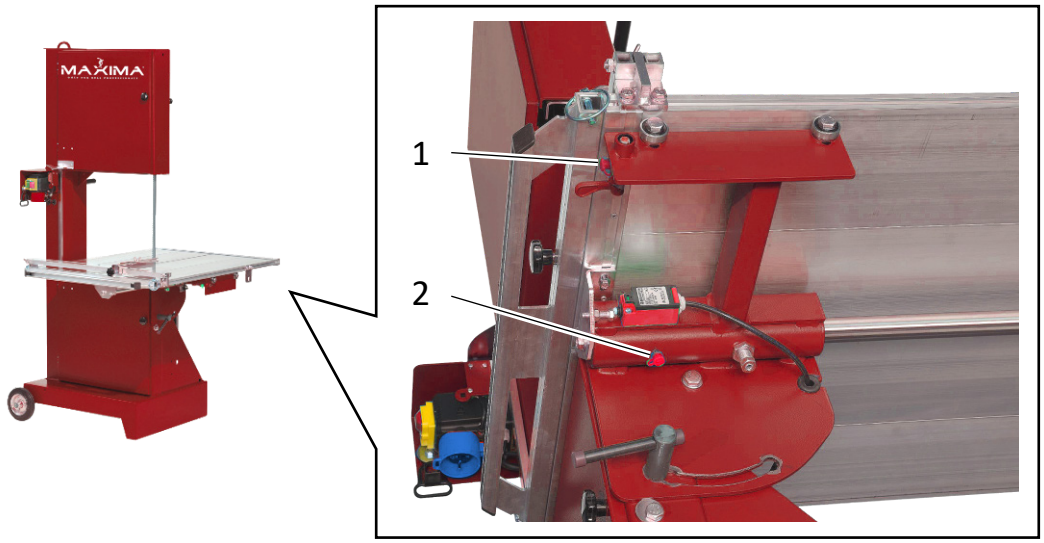

Punti di lubrificazione sulla sega a nastro per laterizi:

- Perno a molla (pos. 1) di arresto del banco
- Bussola di guida (pos. 2) sotto il banco

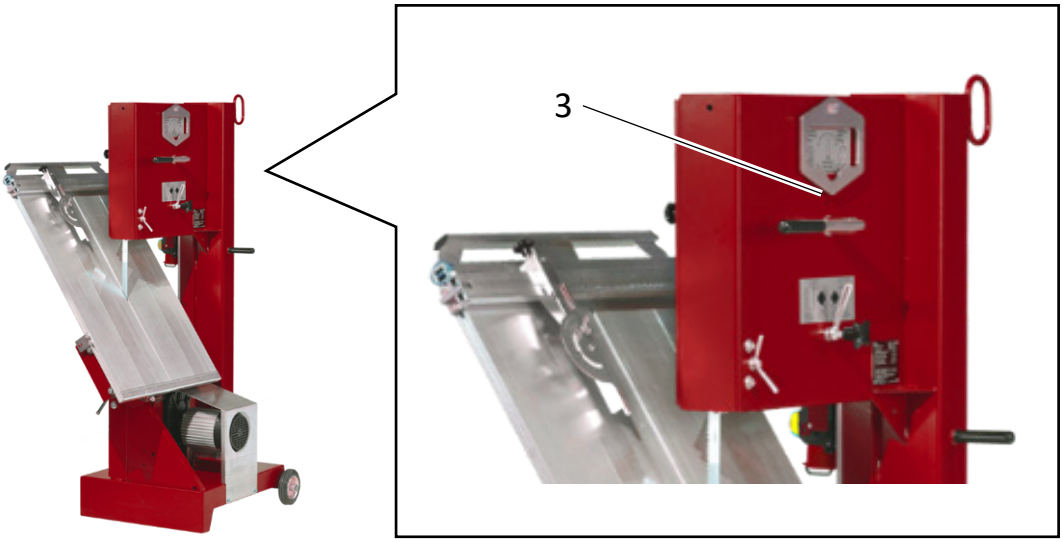

- Lubrificare il sistema automatico di tensionamento attraverso il foro (pos. 3) sulla leva di bloccaggio con lubrificante spray

8.3. Tabella ricerca guasti

Pericolo!	Prima di eseguire lavori di manutenzione o riparazione, togliere la spina dalla presa. Adottare tutte le misure necessarie per impedire la riaccensione accidentale da parte di altri. Far eseguire i lavori di manutenzione e assistenza esclusivamente da personale specializzato qualificato.

Errore	Cause	Rimedio
Il motore non gira	Cavo di alimentazione difettoso	Sostituire il cavo
	Interruttore difettoso	Può essere riparato solo da un elettricista esperto!
	Motore guasto	
Prestazioni di taglio ridotte	Avanzamento troppo elevato	Tagliare con avanzamento più basso
	La lama a nastro ha perso il filo	Sostituire la lama a nastro
Lama a nastro angolata / bloccata	Incastrata nella pietra	Scollegare la sega dall'alimentazione elettrica. Aprire gli sportelli, tirare indietro la lama a nastro, estrarre i denti dal pezzo

Nota	Se la forza di avanzamento è troppo elevata, verificare i seguenti punti: • La lama a nastro ha perso il filo o è difettosa? • Lama a nastro scelta correttamente? • Massima potenza o numero di giri del motore elettrico?

IT

EN

8.4. Coppie dei collegamenti a vite

Classe di resistenza:	8.8	10.9	12.9
Dimensioni	Coppia max. di serraggio in Nm	Coppia max. di serraggio in Nm	Coppia max. di serraggio in Nm
M4	3,3	4,8	5,6
M5	6,5	9,5	11,2
M6	11,3	16,5	19,3
M8	27,3	40,1	46,9
M10	54	79	93
M12	93	137	160
M14	148	218	255
M16	230	338	395
M18	329	469	549
M20	464	661	773
M22	634	904	1057
M24	798	1136	1329
M27	1176	1674	1959
M30	1597	2274	2662

8.5. Schema di manutenzione

Nota	Questo paragrafo serve da riferimento per le manutenzioni già effettuate e da libretto di manutenzione. Registrarvi tutti i lavori di assistenza e manutenzione per riferimento.

Macchina/Tipo: Numero di serie/Anno di fabbricazione:

Data	Lavoro di assistenza o manutenzione eseguito	Data/Firma

IT

EN

9. GARANZIA

La garanzia per questa macchina ha una validità di 12 mesi. Per i pezzi soggetti ad usura elencati di seguito, la garanzia vale solo se l'usura non è dovuta all'esercizio.

I pezzi soggetti ad usura sono pezzi che in seguito ad un uso della macchina conforme alle disposizioni subiscono un'usura dovuta all'esercizio. Non è possibile stabilire il tempo di usura in modo univoco poiché esso varia in funzione dell'intensità d'impiego. La manutenzione, la regolazione e l'eventuale sostituzione dei pezzi soggetti ad usura va effettuata in funzione della specifica macchina, conformemente alle istruzioni d'uso del costruttore.

Un'usura dovuta all'esercizio non determina alcuna pretesa per vizi.

- Dispositivi di avanzamento e di azionamento, quali aste e ruote dentate, pignoni, mandrini, madreviti, cuscinetti per mandrini, funi, catene, pignoni per catene, cinghie
- Tenute, cavi, tubi flessibili, anelli di tenuta, connettori, giunti e interruttori per l'impianto pneumatico, idraulico, idrico, elettrico, del combustibile
- Elementi di guida, quali listelli, boccole di guida, guide di scorrimento, rulli, cuscinetti, rivestimenti antiscivolo
- Elementi di servaggio di sistemi a sgancio rapido
- Tenute per testine di iniezione
- Cuscinetti radenti e a rulli, non funzionanti in bagno d'olio
- Anelli di tenuta per alberi e elementi di tenuta
- Innesti a frizione e giunti limitatori di coppia, dispositivi di frenata
- Spazzole di carbone, collettori
- Anelli per ricambio rapido
- Potenziometro di regolazione e elementi di comando manuali
- Fusibili e luci
- Materiali di consumo e ausiliari
- Dispositivi di fissaggio, quali tasselli, ancoraggi e viti
- Tiranti Loden
- Lamelle
- Membrane
- Candele di accensione, candele ad incandescenza
- Parti dello starter reversibile, quali funicella di avviamento, nottolino di avviamento, rullo di avviamento, molla di avviamento
- Spazzole di tenuta, guarnizione in gomma, linguette paraspruzzi
- Filtri di ogni tipo
- Rulli di azionamento, gruppi di rinvio e fasce
- Protezione per avvolgimento fune
- Ruote portanti e ruote motrici
- Pompa dell'acqua
- Rulli trasportatori per frammenti
- Perforatori, utensili per troncare e da taglio
- Nastro trasportatore
- Raschiature in gomma
- Protezione in feltro agugliata
- Accumulatore elettrico

10. DISTINTA PARTI DI RICAMBIO MAXIBAND500

Pos.	N. art.	Denominazione	Specifica	Q.tà	Ricambio consigliato
2	**MB500680851**	**CHIAVISTELLO CPL.**			**X**
2.1		CROCIERA PER CHIAVISTELLO		1	
2.2		ROSETTA ELASTICA	DIN 137 8,4	1	
2.3		BOCCOLA DISTANZIALE PER CHIAVISTELLO	PE 16x8,2x6	1	
2.4		CHIAVISTELLO		1	
2.5		COPIGLIA	DIN 94 3,2x36	1	
14	**MB500690041**	**ROTELLA DI SCORRIMENTO LAMA A NASTRO (SUPERIORE)**			**X**
14.2		CUSCINETTO A SFERA	6205-2RS, CUSCINETTO B	2	
14.3		DISTANZIALE (ROTELLA IN ALLUMINIO SUPERIORE)		1	
14.4		ANELLO DI FERMO	DIN 472 52	2	
24	**MB500680084**	**LEVA DI SERRAGGIO LAMA A NASTRO CPL.**			**X**
24.1		DISCO	DIN 125 A 21,0	1	X
24.2		SPINA ELASTICA	ISO 8748 6x30 SPI	1	X
24.3		TENDITORE		1	X
25		IMPUGNATURA PVC	MAXIMA	2	X
33	**MB500680005**	**GUIDA NASTRO CPL.**			**X**
33.1		GUIDA LAMA A NASTRO		1	
33.2		RULLO GUIDA LAMA A NASTRO SINGOLO		1	
42	**MB5001006827**	**RUOTE CPL.**			**X**
42.1		DISCO	DIN 125 A 21,0	2	X
42.2		COPIGLIA	DIN 94 4,0x45	2	X
42.3		RUOTA, GOMMA PIENA	160/40	2	X
50	**MB500690034**	**SCALA CPL.**			**X**
50.1		VITE A TESTA SVASATA	DIN 7991 8x60	1	
50.2		DISCO-ACCIAIO	DIN 125 A 8,4	1	
50.3		VITE DI SICUREZZA A TESTA ESAGONALE	BIW V-FORMA 8,0	1	
50.4		VITE AD ALETTE	DIN 316 6x25	1	
50.5		SCALA (TUBO IN ALLUMINIO)		1	X
55	**MB500690007**	**BANCO CPL.**			**X**
51.1		SUPPORTO SCALA SINISTRO		1	
51.2		DISCO	DIN 125 A 8,4	2	
51.3		VITE DI SICUREZZA A TESTA ESAGONALE	8x20	2	
51		SUPPORTO SCALA DESTRO		1	
52		DADO CON INTAGLI	18/18x6 M 8,0	6	
53		COPIGLIA A SCATTO	8x41x47 mm	1	X
54		STAFFA BANCO	710 mm	1	
55.1		BANCO		1	X
56		PIASTRA PER BANCO		1	
79		TAPPO SCORREVOLE	30x20 45GR.	2	

IT

EN

Pos.	N. art.	Denominazione	Specifica	Q.tà	Ricambio consigliato
67	**MB500680010**	**PERNO DI CENTRAGGIO MBS**			**X**
67.1		CAPPUCCIO DI PROTEZIONE	12 mm	2	
67.2		TRAVERSINO		1	
67.3		PERNO DI CENTRAGGIO		1	
70	**MB500680524**	**ROTELLA DI PRESA**		**4**	**X**
1	MB500690813	SPORTELLO INFERIORE		1	
6	MB500690005	SPORTELLO SUPERIORE		1	
7	MB500280223	ROTELLA NASTRO SALDATA CON PERNO		3	
7.1	MB500360129	ESAGONOVO CAVO	M6x60	1	
7.2	MB500300833	DADO DI SICUREZZA	M6	1	
10	MB500300119	ANELLO DI FERMO	DIN 471 25	1	
14.1	MB500203034	ROTELLA DI SCORRIMENTO	D = 45 mm	2	
15	MB500203013	ANELLO IN GOMMA PER ROTELLA DI SCORRIMENTO LAMA A NASTRO	1375x24x3 mm	2	X
16	MB500799598	LAMA A NASTRO RIVESTITA IN METALLO DURO	3.750x27	1	X
17	MB500690013	ELEMENTO DI SERRAGGIO		1	
18	MB500603055	TENDITORE		1	
18.1	MB500300237	DISCO	DIN 9021 8,4 VZ	2	
18.2	MB500300128	VITE DI SICUREZZA A TESTA ESAGONALE	8 X 12 VZ.	1	
18.3	MB500300140	DISCO DI BLOCCAGGIO	KS 10	1	
18.4	MB500300177	DISCO	DIN 125 A 10,5 VZ.	1	
19	MB500680106	PERNO TENDITORE + DISCO DI BLOCCAGGIO		1	
20	MB500203020	MOLLA DI COMPRESSIONE	150x30x6,5	3	
21	MB500603056	PIASTRA DI PRESSIONE		1	
22	MB500690033	ECCENTRICO		1	
23	MB500201575	BUSSOLA CILINDRICA	2023-20	1	
25	MB500211416	IMPUGNATURA PVC	MAXIMA	2	X
26	MB500203012	MANIGLIA A CROCIERA PER REGOLAZIONE ROTELLA DI SCORRIMENTO		1	
27	MB500203024	MANOPOLA CONICA PER REGOLAZIONE ROTELLA DI SCORRIMENTO		1	
27.1	MB500300166	DISCO	DIN 125 A 13,0 VZ.	1	
28	MB500202574	DADO DI SERRAGGIO	M8	1	
28.1	MB500300237	DISCO	DIN 9021 8,4 VZ	1	
29	MB500603309	GUIDA DI BLOCCAGGIO		1	
30	MB500300556	VITE A TESTA QUADRA	DIN 603 8x45 VZ	1	
31	MB5001005587	PARAMANI		1	
32	MB500603311	PIASTRA DI BLOCCAGGIO		1	
35	MB500603061	SUPPORTO GUIDA NASTRO		1	X
35.1	MB500300388	PASADOR ROSCADO	DIN 916 8x16 VZ	1	
36	MB500603113	PERNO ORIENTABILE		2	
36.1	MB500300874	VITE A TESTA ESAGONALE	DIN 965 4x 6 VZ	2	
36.2	MB500300559	DADO ESAGONALE DI SICUREZZA	BIW V-FORM 12,0 VZ	2	
36.3	MB500300166	DISCO	DIN 125 A 13,0 VZ.	2	
37	MB500201576	BUSSOLA CILINDRICA	KU 2528-20	2	
38	MB500360096	LINGUETTA CALIBRATA	DIN 6885 A 8x 7x 18	1	
39	MB500400006 MB500400399	MOTORIDUTTORE 230 V MOTORIDUTTORE 400 V	230V 1,5KW 223 GIRI/MIN. 400V 1,1KW 230 GIRI/MIN.	1	
39.3	MB500403236	FISSACAVO A VITE	ST-M 20X1,5 PVC	1	
40	MB500603065	DISTANZIALE (MOTORE)		1	

Pos.	N. art.	Denominazione	Specifica	Q.tà	Ricambio consigliato
41	MB500603059	ROTELLA DI SCORRIMENTO LAMA A NASTRO (INFERIORE) 30		1	
41.1	MB500300127	VITE DI SICUREZZA A TESTA ESAGONALE	10 X 40 VZ	1	
41.2	MB500300344	DISCO	DIN 440 11,0 VZ.	2	
44	MB500692536	TELAIO MAXIBAND 500		1	
45	MB500603062	LAMIERA SALVAMOTORE		1	
46	MB500680025	ARRESTO LATERALE COMPLETO		1	X
senza fig.	MB500203029	PROFILO IN ALLUMINIO	348 mm	-	
senza fig.	MB500203028	PROFILO IN ALLUMINIO	707 mm	-	
senza fig.	MB500280147	PROFILO IN ALLUMINIO	990 mm	-	
senza fig.	MB500301167	DADO CON INTAGLI	18/18x6 M 8,0	-	
57	MB500603052	SUPPORTO BANCO		1	
58	MB500603058	ALBERO GUIDA (BANCO)		1	
59	MB500300885	ANELLO DI FERMO 40		2	X
60	MB500280188	ANELLO RASCHIAOLIO	ASA 30-40-5/8-BL-BN	2	X
61	MB500280022	MANICOTTO A SFERE	KH 3050 B	2	X
62	MB500603051	SUPPORTO BANCO 1 DIRITTO		1	
63	MB500300575	TAPPO - INGRASSATORE	10x1 ROSSO	1	
64	MB500300040	INGRASSATORE	10x1 H1 VZ	1	
65	MB500200686	TASSELLO DI SPINTA	M16	1	
66	MB500300146	DADO ESAGONALE	DIN 934 10,0 VZ	1	
66.1	MB500300030	DADO ESAGONALE	DIN 439 16,0 VZ	1	
71	MB500690038	ATTREZZO ORIENTABILE		1	
71	MB5001008270	ATTREZZO ORIENTABILE CPL		-	
72	MB500603322	GOLFARE		1	
73	MB500404648 MB500404649 MB500681596 MB500603124 MB500681694 MB500603124	INTERRUTTORE DI ACCENSIONE/SPEGNIMENTO INTERRUTTORE DI ACCENSIONE/SPEGNIMENTO INTERRUTTORE DI ACCENSIONE/SPEGNIMENTO LAMIERA ADATTATORE INTERRUTTORE INTERRUTTORE DI ACCENSIONE/SPEGNIMENTO LAMIERA ADATTATORE INTERRUTTORE	230V 400V 110V-50HZ 110V SEASAW 500 110V-60HZ 110V MAXIBAND 500	1	X
senza fig.	MB500401154	PRESA PER MAXIBAND 500	3X16A 230V BLU	-	
74	MB500400053	FINECORSA	I88-U1Z W M20	1	X
76	MB500691662	CONNETTORE SPORTELLO MAXIBAND 500		1	
77	MB500603472	ARRESTO DI CONTATTO		1	
77.1	MB500300853	RIVETTO CIECO	DIN 551 8x70	2	
80	MB500603471	LAMIERA FINECORSA SUPERIORE		1	
81	MB500402212	FINECORSA	TI2-SU1Z RW 90° M16	1	X
83	MB500400357	FISSACAVO A VITE	PG 9, PA	2	
84	MB500201125	FASCETTA STRINGITUBO	RSGU 1.08/12	1	
85	MB500400263	FISSACAVO A VITE	PG 16, PA	1	
88	MB500400289	BUSSOLA	DA 140/200/30	2	
89	MB500603379	ARRESTO ECCENTRICO		1	
90	MB5001003918	PIASTRA	100x70x10	1	
91	MB500402220	SCARICO TRAZIONE		1	
91.1	MB500300124	VITE A TESTA ESAGONALE	DIN 933 8x20 VZ	1	
91.2	MB500300263	DISCO	DIN 7349 10,5 VZ.	3	
91.3	MB500300729	DISCO CARROZZERIA	8,4x38x1,5 VZ	1	
91.4	MB500300834	DADO ESAGONALE DI SICUREZZA	BIW V-FORM 8,0 VZ	1	

IT

EN

Pos.	N. art.	Denominazione	Specifica	Q.tà	Ricambio consigliato
92	MB500201125	FASCETTA STRINGITUBO		1	
93	MB500200845	CLIP FISSAGGIO CAVO		2	
94	MB5001002134	LAMIERA DI PROTEZIONE		1	
95	MB500402083	PERNO DISTANZIALE ESAGONALE ST./VZ	M6X40 SW 10	1	
96	MB500300273	DADO ESAGONALE	DIN 934 8,0 zincato	1	
97	MB5001002136	LISTELLO IN PLASTICA		1	
98	MB500300388	PASADOR ROSCADO	M8X16	1	
99	MB500300296	VITE A TESTA SVASATA		1	

Nota

Per evitare errori di fornitura, negli ordini di parti di ricambio indicare la denominazione completa del modello, l'anno di costruzione e il numero di matricola dell'apparecchio!

Salvo modifiche tecniche!

Facciamo espressamente presente che le parti non fornite da noi non sono state né testate, né approvate da noi. Il montaggio e l'utilizzo di tali prodotti può modificare negativamente le caratteristiche dell'apparecchio, compromettendone la sicurezza. È esclusa ogni responsabilità per danni derivanti dall'utilizzo di accessori e parti di ricambio non originali!

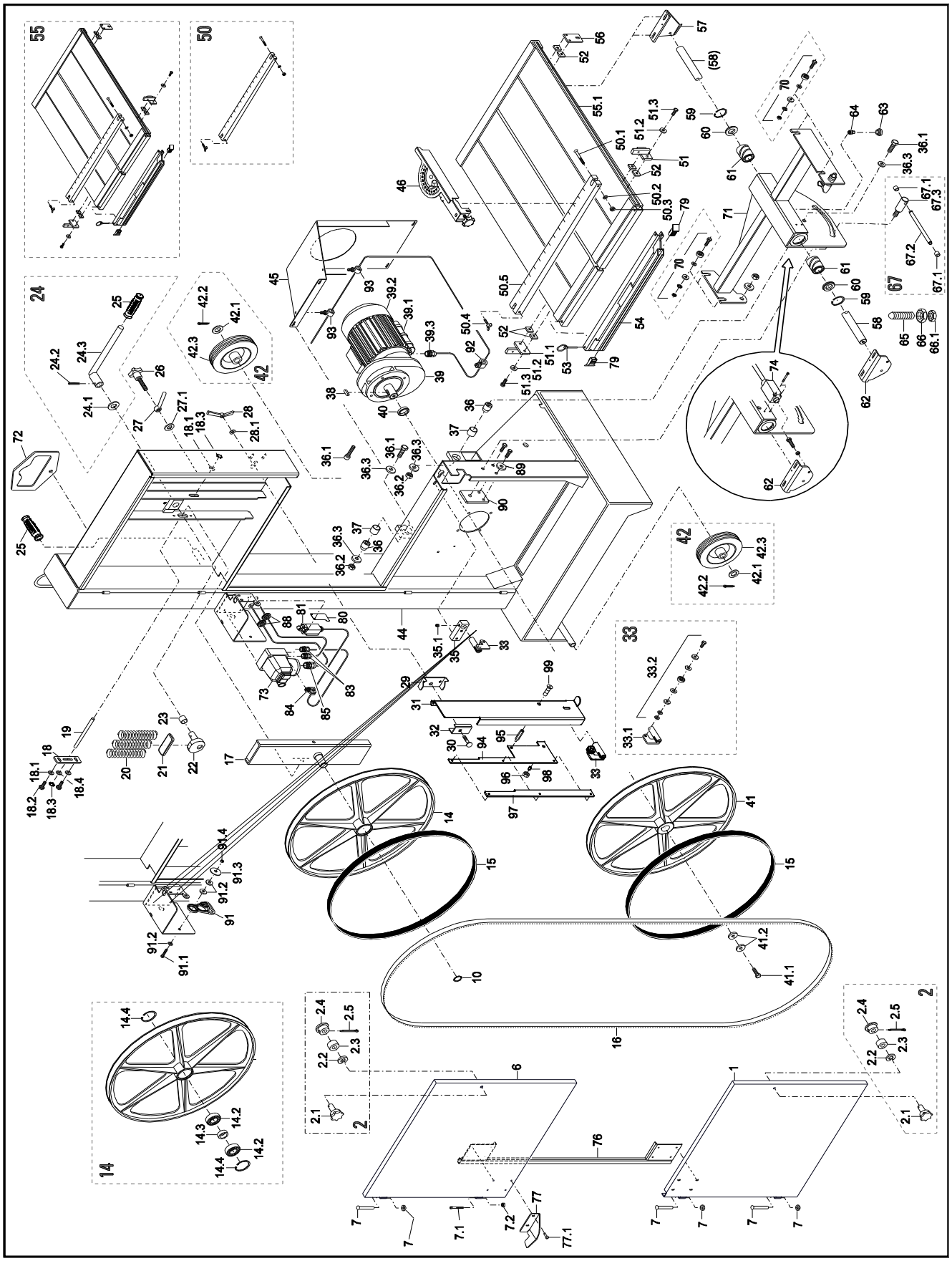
55
50
24
42
67
33
14
2
1
10
14
15
16
17
18
18.1
18.2
18.3
18.4
19
20
21
22
23
24
24.1
24.2
24.3
25
26
27
27.1
28
28.1
29
30
31
32
33
33.1
33.2
35
35.1
36
36.1
36.2
36.3
37
38
39
39.1
39.2
39.3
40
41
41.1
41.2
42
42.1
42.2
42.3
44
45
46
50.1
50.2
50.3
50.4
50.5
51
51.1
51.2
51.3
52
53
54
55.1
56
57
58
59
60
61
62
63
64
65
66
66.1
67
67.1
67.2
67.3
70
71
72
73
74
76
77
77.1
79
80
81
83
84
85
88
89
90
91
91.1
91.2
91.3
91.4
92
93
94
95
96
97
98
99
2.1
2.2
2.3
2.4
2.5
6
7
7.1
7.2
14.2
14.3
14.4
(58)

IT

EN

DICHIARAZIONE DI CONFORMITÀ EU

Questa Dichiarazione di Conformità EU è valida per la seguente macchina:
sega a nastro per laterizi MAXIMA MAXIBAND 500
Matricola:

La presente dichiarazione si riferisce esclusivamente alla macchina nello stato in cui è stata immessa sul mercato ed esclude i componenti aggiunti e / o le operazioni eseguite successivamente dall'utente finale. Si conferma che la macchina è conforme alle disposizioni pertinenti della Direttiva 2006/42 / EC e 2000/14 EC.

Produttore:

Maxima S.p.A.
Via Matteotti, 6
42028 Poviglio (RE)

La documentazione tecnica è consevata da
MaximaS.p.A. , 42028 Poviglio (RE)

Descrizione della macchina:

La sega a nastro per laterizi Maxima è progettata esclusivamente per il taglio di pietre murarie di grandi dimensioni. Il taglio comprende pietre murarie in calcestruzzo poroso e mattoni forati con taglio a secco.

È vietato tagliare legna, metallo, plastica o altri tipi di pietra!

	MAXIBAND 500
Altezza massima di taglio	515 mm
Lunghezza di taglio	700 mm
Lunghezza del nastro	3750 mm
Motore di azionamento	Motore elettrico
Potenza del motore	1,1 kW / 1,5 kW
Tensione	110V/ 230V / 400V
Livello di potenza acustica garantito L_{wA}	101,8 dB (A)
Livello di rumore misurato L_{pA}	83,8 dB (A)
Portata banco	50 kg
Peso	173 kg

Norme Armonizzate:

EN 12418:2000+A1:2009
EN ISO 12100:2011-03
EN 60204-1; VDE 0113-1:2007-06

Rappresentante Giuridicamente Vincolante:

Maxima S.p.A.
Via Matteotti, 6
42028 Poviglio (RE)
Tel. +39 0522 968011
Fax: +39 0522 967536
Mail: info@maxima-dia.com
www.maxima-dia.com

Poviglio (RE), 01.02.2016

p.i. Mirco Dall'Olio
Presidente

IT

EN

OPERATING AND MAINTENANCE INSTRUCTIONS

The operating instructions apply to:
MAXIMA masonry band saw

MAXIBAND 500

Corporate headquarters:
MAXIMA S.p.A.
Via Matteotti, 6 - 42028 Poviglio (Re)
Tel. +39 0522 968011
Fax. +39 0522 967536
info@maxima-dia.com
www.maxima-dia.com

The dissemination or duplication of this operating manual in any form, or the reuse of contents is forbidden unless permitted in writing.
Non-compliance is subject to compensation for damages. All rights reserved for the purpose of patent, utility model, or design patent registration.

BASIC SAFETY INSTRUCTIONS

Warning notices and symbols in this operating manual

	Danger!	Indicates that failure to comply could lead to severe injury or even death.
	Caution!	Indicates that failure to comply could sometimes lead to injuries.
	Note	Indicates that failure to comply leads to damage to the machine or other property.

The defined sequence of the handling steps makes proper and safe handling of the machine easier.

- Handling instructions for the operator

The following warning and safety symbols were attached on the machine:

	Observe the operating manual
	Wear safety glasses and hearing protection
	Wear hand protection
	Warning due to rotating saw belt
	Attachment point for crane transport
	No attachment point for crane transport
	Noise power level (noise level) of the machine
	Running direction of saw belt
	Align saw band
	Tightening and releasing the saw belt

OPERATING MANUAL

Preface	This operating manual should make it easier to get to know the machine and make use of its intended applications. The operating manual contains important information on how to operate the machine safely, properly and economically. Your close attention helps avoid risk, repair costs and downtime, and increase the reliability and lifetime of the machine. The operating manual is to be supplemented by directives for accident prevention and environmental protection, according to applicable national requirements. The operating manual is to be kept permanently available at the machine location. The operating manual must be read and used by each person assigned to work with the machine, e.g.: • Operating, including tooling, troubleshooting during operating, correction of production rejects, service, disposal of operating and auxiliary materials • Maintenance (service, inspection, repair) and/or • Transport Along with the operating manual and the valid legal regulations for accident prevention in the country of use and the place of use, also recognised regulations for safety and proper work are to be observed.
Required tool	In order for the masonry band saw to be operated, a tool - in the form of a saw belt - is required. These tools can be purchased from the manufacturer.
Changes and reservations	We attempt for this operating manual to be correct and up-to-date. To maintain our technological lead, it can be necessary to change the product without advance notice and to perform their operation. We accept no liability for malfunctions, breakdowns and damage caused by this.

IT

EN

Notes:

Table of Contents

1.Description of performance 44
1.1. Basics of intended use 45
1.2. Organisational measures 45
1.3. Personnel choice and personnel qualification; basic responsibilities 46
1.4. Safety instructions and residual risks for the operation phases of the machine 47
1.4.1. Transport, assembly and installation 47
1.4.2. Moving the masonry band saw 47
1.4.3. Commissioning 47
1.4.4. Operation 48
1.4.5. Blockage of the masonry band saw 48
1.4.6. Special work while using the machine 49
1.5. Safety instructions for special types of dangers 49
1.5.1. Danger for the operator by the machine 49
1.5.2. Electric power 50
1.5.3. Dust 50
1.5.4. Noise 50
1.6. Transport 50
1.7. Packaging and Storage 51
1.8. Environmental protection 51
1.9. Disposal 51

2.Description of the device 52
2.1. Name of machine parts 52
2.2. Safety guards 52
2.3. Technical data 53
2.4. Noise power level 53

3.Commissioning 54
3.1. Connections and operating materials 54
3.2. Setting up the masonry band saw 54
3.3. Running direction of the saw belt (only 400 V) 55
3.3.1. Changing running direction of the saw belt 55
3.4. Check distance between saw belt and guide rollers 56
3.5. Preparing to Start and Setting Operating Range 57

4. Transport 58
4.1. Transport position 58
4.2. Move with the crane 59
4.3. Moving the masonry band saws 59

5.Operation 60
5.1. Safety 60
5.2. Cutting with the masonry band saw 60
5.3. Replacing the saw belt 61
5.4. Workpiece blockage 62
5.5. Selection of the tools 62

6.Cleaning 62

7.Dismantling 63

8.Maintenance 63
8.1. Service 63
8.2. Lubrication points 64
8.3. Troubleshooting table 65
8.4. Torque of screw connections 66
8.5. Maintenance plan 67

9.Warranty 68

10.Spare parts list MAXIBAND500 69

11.Declaration of Conformity 74

IT

EN

1. DESCRIPTION OF PERFORMANCE

masonry band saws from MAXIMA are designed especially for processing porous concrete and have proven themselves on all types of construction sites worldwide. The MAXIBAND 500 allow MAXIMA to offer their customers the greatest possible labour saving and highly precise cutting technology.

- Perfect for porous concrete and usable under some conditions for bricks
- Optimally dimensioned saw belt rolls guarantee a high service life of the saw belt
- Direct drive saw belt wheels reduce maintenance work on V-belts or other drive elements
- No risk of jamming – a generous opening in the lower saw roller box enables the debris to pass easily
- Constant, optimum tensioning using an automatic saw belt tensioner for optimum cutting accuracy and reduced risk of saw band breakage
- Short saw band changing times – with quick-coupling, the saw table can be opened with one hand movement
- Automatic saw belt cut-off – no excessive saw belt loading, since the saw belt only runs if it is actually sawing
- The wheel set allows the band saw to be moved easily by one person

1.1. Basics of intended use

1.1.1	The warranty obligation of the manufacturer and supplier is voided for improper or non-intended use. Any change to the machine which is not carried out by the manufacturer is prohibited. Changes, removal or addition of parts only with the written approval of the manufacturer.
1.1.2	The machine is constructed according to the state of the art and recognised technical safety rules. However, danger to life and limb of the user or third parties, and/or damage to the machine or other property may still arise from its use.
1.1.3	Only use the machine in technically faultless condition and for intended use, aware of safety and danger complying with the operating manual. You should particularly handle malfunctions which can compromise safety immediately, or have them addressed by experts.
1.1.4	The MAXIMA masonry band saw belongs to the masonry machines and is designed exclusively for cutting large-sized bricks and stones. Cutting includes brifcks made of porous concrete and perforated bricks in dry cut within the adjustable operating range. Use with perforated bricks is only possible to a limited extent, as the composition is different depending on the manufacturer. For hard perforated bricks, the wear on the saw belt is too great and thus not recommended. The brick/stone must lie flat against the stop on the saw table and must not be additionally held manually. Intended use also includes compliance with the operating manual and observance of inspection and maintenance manual. The manufacturer/supplier assumes no liability for damages caused by failure to comply with the intended use.
1.1.5 **Danger!**	Foreseeable misuse / non-intended use: • Cutting wood, plastic or metal • Free hand-guided cutting • Any constructional changes, which change the safety or the type of design
1.1.6	The safety of this masonry band saw is only guaranteed if MAXIMA- saw belts are used.

1.2. Organisational measures

1.2.1	This operating manual must be easily accessible for each person at the location of use.
1.2.2	All additions to the operating manual, all generally valid legal and otherwise binding regulations for accident prevention and environmental protection are to be followed and instructed! Such obligations may also apply, for example, to the handling of hazardous materials or the wearing of personal protective gear or traffic regulations.
1.2.3	Personnel assigned to jobs must have read and understood the operating manual, particularly the Safety Instructions chapter, before starting work. In the middle of work it is too late. This particularly applies to personnel who only work occasionally, such as those involved in tooling and maintenance.
1.2.4	At least occasionally, perform checks for safe and hazard awareness work by operators while following the operating manual!
1.2.5	Use personal protection equipment if necessary or required by regulations!

	1.2.6	Observe all safety instructions and danger warnings and keep them in legible condition! Replace safety and danger instructions that are damaged or non-readable any more.
	1.2.7	For safety-related changes to the machine or the running behaviour, stop the machine immediately and mark it accordingly. Report the problem to the responsible post/person!
	1.2.8	No changes, removal or addition of parts without the written approval of the manufacturer! The instructions of the tool maker must be followed.
	1.2.9	Only use tested original replacement parts from the manufacturer!
	1.2.10	Observe required or prescribed deadlines given in the operating manual for inspection. A yearly inspection by an expert is required. Before the inspection, the machine must be cleaned thoroughly. Also, the power plug must be disconnected before any maintenance or repair work.
	1.2.11	Follow all setup, maintenance, and inspection activities and schedules prescribed by the operating manual, including all information about the replacement of parts / assemblies! These activities may only be carried out by experts.
	1.2.12	Inform operating personnel before beginning special and maintenance work! Name a supervisor!
	1.2.13	Workshop equipment suitable for the work is absolutely necessary for performing maintenance actions.

1.3. Personnel choice and personnel qualification; basic responsibilities

	1.3.1	Only qualified personnel 18 years of age or older may operate the masonry saw independently. All persons must be trained in the operation.
	1.3.2	Establish responsibilities of the personnel for operating, changeover, servicing, and repairing the machine!
	1.3.3	Make sure that only authorized personnel works at the machine.
	1.3.4	The operator must wear personal safety equipment according to the safety regulations, such as safety shoes, safety gloves and safety glasses.
	1.3.5	Remaining by the running machine unnecessarily is prohibited! Direct unauthorised personnel, who are not working on the machine, away from the work area. Block off the working area, if necessary.
	1.3.6	Work on the electrical equipment of the machine may only be carried out by qualified electricians or trained personnel under the management and supervision of a qualified electrician, and in accordance with the rules of electronics.
	1.3.7	Any personnel training, learning, being instructed, or currently involved in general education may only work with the machine under the continual supervision of an experienced person!

1.4. Safety instructions and residual risks for the operation phases of the machine

1.4.1. Transport, assembly and installation

	1.4.1.1	Transport, assembly and installation on/with the masonry band saw may only be carried out in transport position.
	1.4.1.2	Lift the machine only according to the instructions in the operating manual and with proper lifting gear! Observe the attachment points (crane eyes) for load lifting system.
	1.4.1.3	Transport in compliance with the maximum operating weight, this should be exclusively done by crane. When moving the machine only for a short distance the machine can also be pushed using the wheel set.
	1.4.1.4	Even when moving the machine only for a short distance, disconnect the machine from the power source! To recommission the machine, it must be connected properly to the power supply.

1.4.2. Moving the masonry band saw

	1.4.2.1	The masonry band saw may only be moved with the saw belt at a standstill and the drive motor turned off. Disconnect the machine from the power source!
	1.4.2.2	Before leaving the operating position, the electric motor must be shut down and the saw belt must no longer rotate. There is a danger of injury on the saw belt.

1.4.3. Commissioning

	1.4.3.1	The commissioning of the machine may only be carried out in transport position.
	1.4.3.2	Make sure that the foundation meets the load carrying capacity. All obstacles must be cleared away from the working area and make sure there is sufficient lighting.
	1.4.3.3	When inserting the saw belt, observe the running direction. There is a danger of injury on the saw belt.
	1.4.3.4	Visual inspection for damages and defects. Special check of the safety equipment and the saw belt.
	1.4.3.5	The safety of the masonry band saw is only guaranteed if tested MAXIMA saw belts are used.
	1.4.3.6	It is forbidden to connect the machine to the power mains without GCFI protection in the mains supply line or the junction box.
	1.4.3.7	The condition of the saw belts must be checked daily before starting the cutting operation. Cracked saw belts must be replaced immediately.

1.4.4. Operation

	1.4.4.1	Refrain from working in any manner that is questionable in regard to safety!
	1.4.4.2	Take measures to ensure that the masonry band saw is only operated in a safe, functional condition!
	1.4.4.3	At least once per shift check the machine for externally recognisable damage and deficiencies! Any changes which occur (including operating behaviour) must be reported immediately to the responsible post/person! If necessary, immediately stop the machine and secure it against restart!
	1.4.4.4	Immediately stop and secure the machine in case of malfunctions! Immediately correct malfunctions! Electrical work may only be carried out by qualified electricians.
	1.4.4.5	Any contact with the rotating saw belt is prohibited.
	1.4.4.6	If the saw belt tears, first wait until the saw belt stops before opening the side doors.
	1.4.4.7	Cutting curved or uneven workpieces is only allowed if the workpiece lies flatly between the saw table and stop, has a secure guide and must not additionally be held with the hands.
	1.4.4.8	The masonry band saws may only be operated by one person.
	1.4.4.9	Do not pull the power plug from the power source when power is on.
	1.4.4.10	Reaching into the saw belt during cutting is prohibited. These works may only be carried out with the saw belt at a standstill and the drive motor turned off.
	1.4.4.11	After finishing work the saw belt must be released to take the tension off the bearings of the saw belt wheels. Before starting work the saw belt must be tightened again.

1.4.5. Blockage of the masonry band saw

	1.4.5.1	When the saw belt is blocked the machine must be switched off immediately.
	1.4.5.2	Check the saw belt, saw belt wheels and the rubber coating on the saw belt wheels for damage.

1.4.6. Special work while using the machine

	1.4.6.1	Follow all setup, maintenance, and inspection activities and schedules prescribed by the operating manual, including all information about the replacement of parts / assemblies! These activities may only be carried out by technical personnel.
	1.4.6.2	Inform operating personnel before beginning special and maintenance work! Name a supervisor!
	1.4.6.3	If the machine is completely turned off during maintenance and repair work, it must be secured against unexpected application of power.
	1.4.6.4	Before cleaning the machine with water or other cleaning agents, cover/glue all openings in which no water/cleaning agent should penetrate due to safety and/or functional reasons. Electric motors, switches and plugs are especially at risk. After cleaning, remove the covers/tape completely.
	1.4.6.5	During service and repair work, always tighten again loose bolt joints.
	1.4.6.6	If dismantling is required for fitting, servicing and repair, the safety fittings must be remounted and checked immediately following the service and repair work!
	1.4.6.7	Please ensure the safe, environmentally friendly disposal of operating and auxiliary materials and replacement parts!

1.5. Safety instructions for special types of dangers

1.5.1. Danger for the operator by the machine

	1.5.1.1	Working on the masonry band saw and moving with rotating saw belt is prohibited.
	1.5.1.2	The electric motor of the masonry band saw must only be put in operation for intended use cutting.
	1.5.1.3	Never clean the running saw belt holding a brush or scraper in the hand. Switch off the machine and then clean it.

IT

EN

1.5.2. Electric power

	1.5.2.1	Use only original fuses with the specified current rating! In case of malfunctions, turn off the masonry band saws immediately! Electrical work may only be carried out by technical and qualified personnel.
	1.5.2.2	The machine's electrical equipment must be inspected/checked regularly. Faults such as loose connections or damaged cables must be corrected immediately. The machine must be labeled so that it cannot be started by others.
	1.5.2.3	Carry out maintenance or repair work only when the machine is disconnected from the power mains.
	1.5.2.4	A voltage drop of more than 10% leads to damage of the electrical switches.

1.5.3. Dust

	1.5.3.1	When working in close quarters, follow any applicable national guidelines!
	1.5.3.2	The masonry band saw can be equipped for use in interior areas with a dust extraction.

1.5.4. Noise

	1.5.4.1	Noise value (see 2.4)

1.6. Transport

	1.6.1	Name expert instructors for the lifting process
	1.6.2	Only use suitable transport vehicle with sufficient load capacity!
	1.6.3	Secure loads reliably according to the regulations. Use suitable attachment points!
	1.6.3	Lift the machine only according to the instructions in the operating manual and with proper lifting gear! Observe the attachment points (crane eyes) for load lifting system.
	1.6.3	Even when moving the machine only for a short distance, disconnect the machine from the power source! Before restarting the machine, connect it to the power mains correctly!
	1.6.4	When recommissioning, follow the operating manual!
	1.6.5	Transport of the masonry band saw may only be carried out in transport position.

1.7. Packaging and Storage

To ensure sufficient protection during shipping and transport, the machine and its components are carefully packaged. When receiving the machine, the machine should be checked for damage. The packaging of the device consists of materials which can be recycled. Put these by type into the relevant recycling containers, so that they can be recycled properly.

In the case of damage, the machine must not be put into operation. Even damaged cable and plugs represent a safety risk and must not be used. In this case, please contact the manufacturer.

If the machine is not immediately put into operation after unpacking, it must be protected from moisture and dirt. Tools that are not used must be protected from moisture. The applied segments around the saw belt must be protected from damage.

1.8. Environmental protection

Packaging material, cleaning agents, used or residual operating materials, as well as removed wear parts, such as drive belts or motor oils must be taken to recycling corresponding to the valid regulations for environmental protection at the place of use.

1.9. Disposal

If the expiry date of the device has been reached, in particular if functional errors happen, make the used machine unusable.

Dispose of the device according to the valid regulations for environmental protection of your country. Electrical waste may not be disposed of in household waste. Take the used device to a central rubbish collection centre.

2. DESCRIPTION OF THE DEVICE

2.1. Name of machine parts

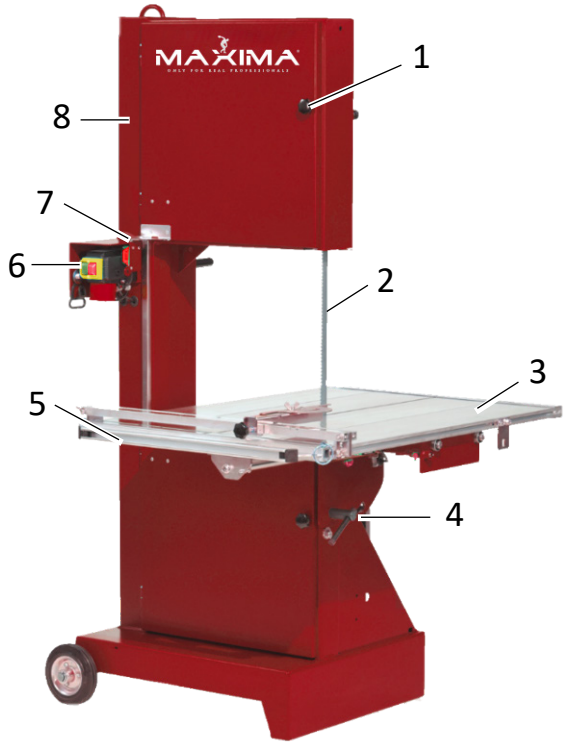

Pos. 1	Side door with rotary knob	Pos. 9	Saw belt protection clamping lever
Pos. 2	Saw belt	Pos. 10	Tensioning lever for saw belt
Pos. 3	Saw table	Pos. 11	Crane eye
Pos. 4	Saw table clamp screw	Pos. 12	Handle eyes
Pos. 5	Handle on saw table	Pos. 13	Adjustment of saw blade
Pos. 6	Power supply ON/OFF	Pos. 14	Handle to shift
Pos. 7	Safety switch	Pos. 15	Drive motor
Pos. 8	Frame		

2.2. Safety guards

Pos. 1	Side door with rotary knob
Pos. 6	Power supply ON/OFF
Pos. 7	Safety switch
Pos. 9	Saw belt protection clamping lever

2.3. Technical data

	MAXIBAND 500		
Motor output	1,5 kW	1,5 kW	1,1 kW
Power consumption	20 A	12,5 A	2,7 A
Connection values	110 V	230 V	400 V / 16 A
Protection class	IP 55		
Cutting height max.	515 mm		
Cut length	700 mm		
Dimensions (LxWxH)	1080 x 1050 x 1840 mm		
Maximum operating weight	173 kg		
Saw table load carrying capacity	50 kg		
Max. dimension of the workpiece to be cut	500 400 515		

Änderung der technischen Daten ohne vorherige Ankündigung.

2.4. Noise power level

Danger!

In an environment with a high noise level, for example when working near loud machinery, wearing hearing protection in the workplace is prescribed for above 85dB(A).

The details define volume of noise level, related to the operator workspace and the noise power level of the masonry band saws.

	Noise power level LwA Measurement unit 2.5 dB	Workplace related emissions noise level LpA Measurement safety factor 4 dB
Porous concrete	101.8 dB(A)	83.8 dB(A)

The workplace related emissions value is based on an eight hour work shift and reduces correspondingly with shorter exposed time.

The values are determined by the noise emission measurement.
Testing is done without load with the largest permitted saw belt of the masonry band saws.

Measurement tolerances:
2.5 dB for the A-value noise power level
4 dB for the A-value emission noise pressure level

Emission noise pressure is done in compliance with the standard directive 2000/14/EC.

IT

EN

3. COMMISSIONING

3.1. Connections and operating materials

Connection of electricity

A reliable power source with an operating voltage and corresponding fuses as shown on the model plate must be available. Supply lines must not be damaged.
A voltage drop of more than 10% leads to damage of the electrical switches!

Lubrication points

Moving parts must be lubricated on the lubrication points at regular intervals. The manufacturer uses a qualified heat-resistant multi-purpose grease.

3.2. Setting up the masonry band saw

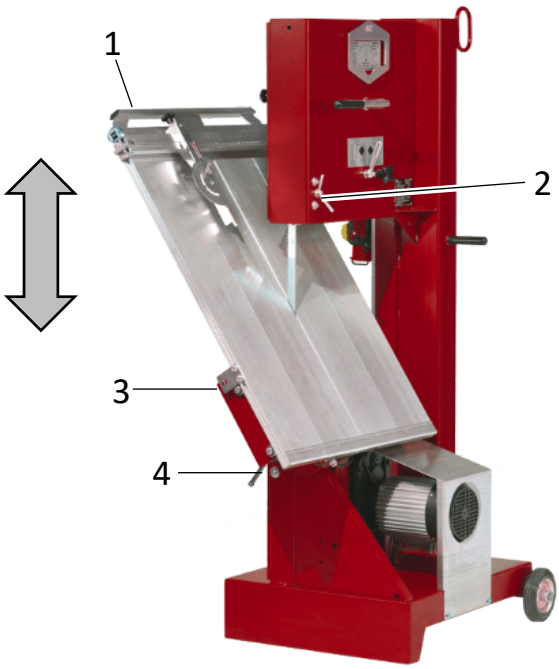

Note	The masonry band saws are packaged on a pallet for delivery. The packaging and pallet must be removed before the first commissioning.

- The masonry band saws must stand cleanly on the floor when set up and must not tip. Check secure positioning before commissioning
- Hold the saw table (Pos. 1) on the handle, at the same time unscrew the clamp screw (Pos. 4) and put the saw table in the horizontal position
- Tighten the clamp screw (Pos. 4) under the saw table
- Release the saw table lock using the spring lock (Pos. 3)
- Set the saw belt protection (Pos. 2) to the total height of the masonry stone being cut

3.3. Running direction of the saw belt (only 400 V)

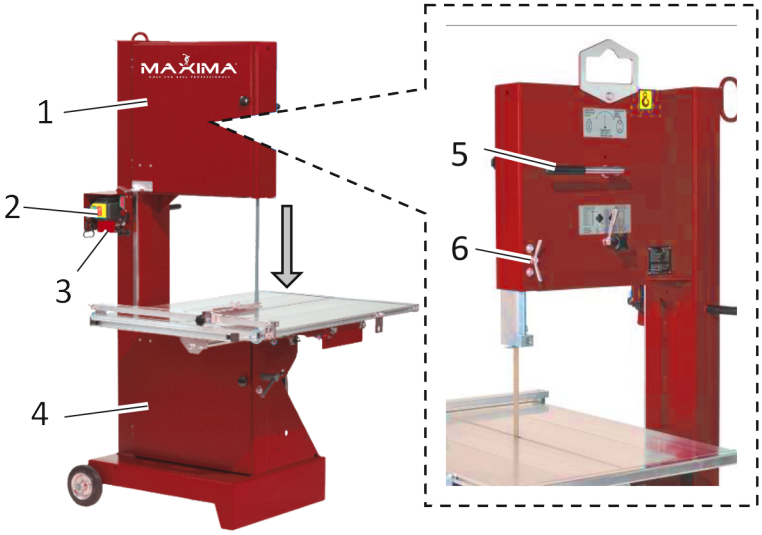

- Close both side doors (Pos. 1 und 4)
- Tighten the saw belt with the tensioning lever (Pos. 5)
- Place the saw belt protection completely down using the clamping lever (Pos. 6)
- Put the power supply cable in the socket (Pos. 3)
- Activate the switch (Pos. 2) briefly in jog mode and check the running direction of the saw belt (teeth must run from top to bottom!)

3.3.1. Changing running direction of the saw belt

- Unplug the power supply cable
- Turn the phase of the socket with a screwdriver

3.4. Check distance between saw belt and guide rollers

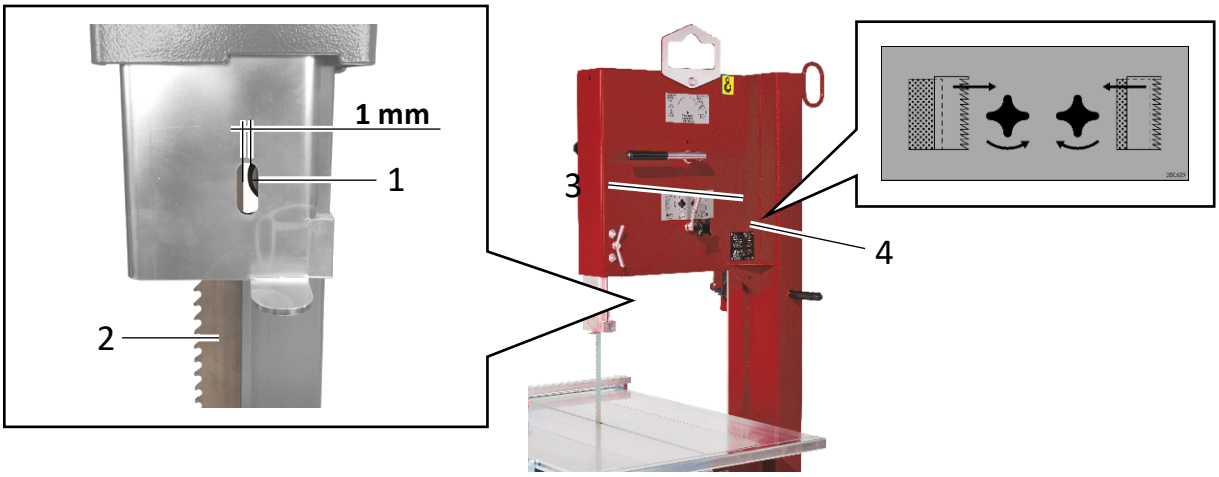

- Switch off masonry band saws
- Open side doors
- Check the distance between the saw belt (Pos. 2) and guide rollers (Pos. 1)

Note	In standstill the distance between the saw belt (Pos. 2) and guide rollers (Pos. 1) must be approx. 1 mm.

Changing the distance

- Open clamping lever (pos. 3)
- Release the clamping lever (Pos. 3) and turn on star handle (pos. 4)
  Turn to the right - distance becomes smaller
  Turn to the left - distance becomes larger
- Tighten the position via the clamping lever (Pos. 3)

Danger!	Before the current position of the saw belt is tested the side doors must be closed!

- Briefly switch on the masonry band saw (job mode!)
- Check the distance between the saw belt (Pos. 2) and guide rollers (Pos. 1)
- Repeat process until the distance is correct

3.5. Preparing to Start and Setting Operating Range

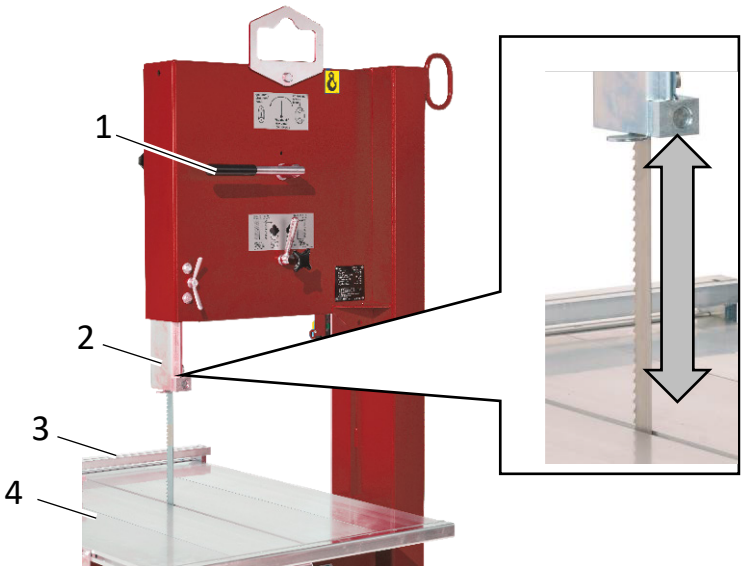

During the preparation of the saw the following steps must be completed:

- Both side doors are closed and locked
- Power source is connected on the main switch
- Saw belt is tightened via the tensioning lever (Pos. 1)
- Place the brick or stone to the stop (Pos. 3) on the saw table (Pos. 4)
- Adjust the saw belt protection (Pos. 2) to the brick or stone dimensions

Note	The saw belt protection (Pos. 2) must be placed as tight as possible on the masonry stone to keep the operating range as small as possible.

IT

EN

4. TRANSPORT

4.1. Transport position

Note	Transport with the forklift is prohibited!

Included in the transport setup of the masonry band saw:

- Power source is disconnected
- Side doors are closed
- Saw table is secured via the spring lock
- Saw belt protection is moved completely up
- Saw table is folded up and the clamping screw is tightened
- Saw belt is tightened

4.2. Move with the crane

Danger!	Only use undamaged slinging equipment with sufficient carrying capacity. Personnel should never remain under hanging loads.

- Use hoisting gear of sufficient load capacity
- Name expert instructors before the lifting process
- Hang the masonry band saw on the swivelling crane eye (Pos. 1)
- Only use suitable transport vehicle with sufficient load capacity
- Always keep an eye on the masonry band saw when moving

4.3. Moving the masonry band saws

- Place the left foot on the edge (Pos. 3) of the masonry band saws
- The left hand grasps the handle (Pos. 2)
- The right hand the eye (Pos. 1)
- Carefully tip the masonry band saws back and push using the wheels

IT

EN

5. OPERATION

5.1. Safety

Note	The masonry band saws may only be put into operation, if all starting preparations (see 3.5) are met. If this is not possible, the operation of the masonry band saws is prohibited.
Note	The authorised operator must guide the feed movement when cutting using the saw table. Standing is limited to this area of the masonry band saws. The machine may only be operated by one person.

5.2. Cutting with the masonry band saw

Danger!	Opening of the side doors or reaching into the rotating saw belt during cutting is prohibited. These works may only be carried out with the saw belt at a standstill and the drive motor turned off.
Note	Observe the intended use of the masonry band saw!

- Place the masonry stone on the saw table (Pos. 2) to the stop
- Switch on the masonry band saw via the main switch (Pos. 1) and wait until the drive motor has reached its complete speed
- Guide the feed movement for cutting the masonry stone slowly using the handles (Pos. 3). The masonry band saw switches off after cutting through the masonry stone

Danger!	Cleaning the machine while running is prohibited! To clean, switch off the machine and wait until the saw belt no longer turns. Never clean with a brush or a scraper in the hand if the saw belt is still running.
Caution!	If the saw belt tears, first switch off the machine and wait until the saw belt stops before opening the side door.
Note	After finishing work the saw belt must be released to take the tension off the bearings of the saw belt wheels. Before starting work the saw belt must be tightened again.

5.3. Replacing the saw belt

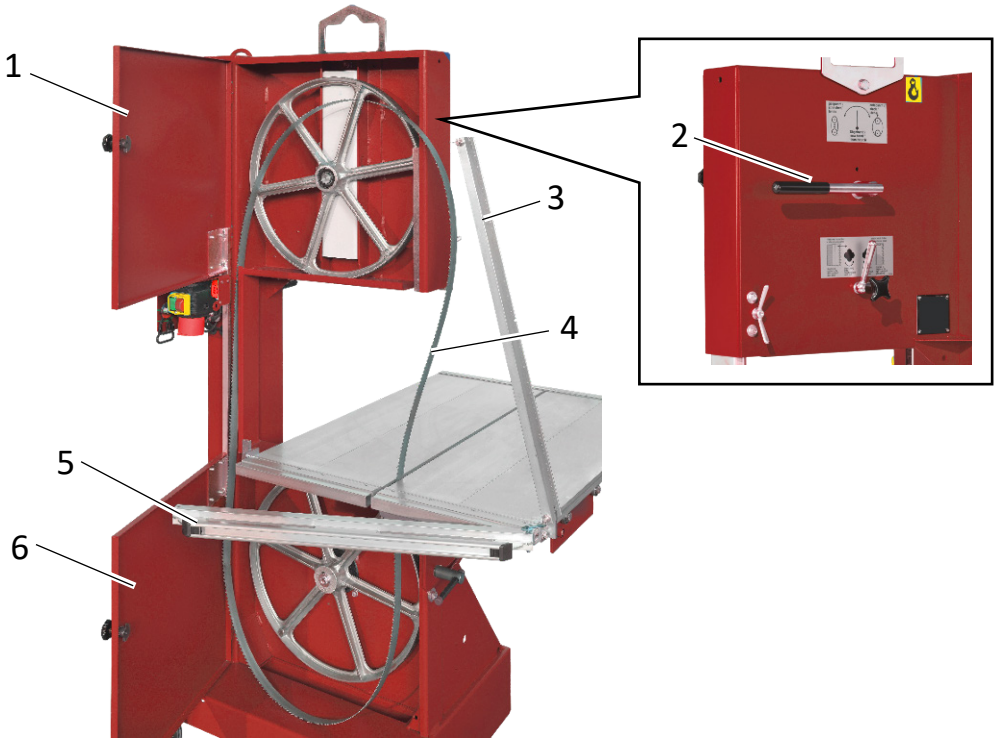

- Disconnect the masonry band saw from the power source
- Flip up the scale tube (Pos. 3)
- Open the table bracket on the handle (Pos. 5) and remove the cotter pin on the left side (Pos. 5) from the handle and fold the handle away towards the outside
- Release the saw belt via the tensioning lever (Pos. 2)

Caution!	When the saw belt is released the side doors must be opened carefully. When removing the saw belt there is a risk of injury - wear protective gloves!

- Carefully open the side doors (Pos. 1 and 6)
- Remove the saw belt (Pos. 4) from the masonry band saw

Installing the new saw belt:

Note	The condition of the saw belt must be checked before each operation Cracked saw belts must be replaced immediately.

- The saw belt must lie cleanly in the running guides of the saw blade wheels
- Teeth point downward on the table (teeth must run from top to bottom!)
- Check distance between saw belt and guide rollers (see 3.4)

IT

EN

5.4. Workpiece blockage

Caution!	When the saw belt is blocks the machine must be switched off immediately.

- Remove the saw belt and check the condition
- Check the saw belt wheels and the rubber coating on the saw belt wheels

5.5. Selection of the tools

Caution!	Damaged saw belts must not be used!

Storage of tools

The used tools must be protected by moisture. The applied segments around the saw belt must be protected from damage.

The safety of this masonry band saw is only guaranteed if MAXIMA- saw belts are used.

Service life of the tools

The service life of the saw belt depends on the feed force during cutting.
If there is a feed force on the saw belt that is too strong, the saw cut runs off and the saw belt warps. The distance between the saw belt and the guide roll must be set correctly (see 3.4).

Disposal of the tools

Used or faulty tools must be sent to recycling corresponding to the applicable regulations at the location of use for protection of the environment.

6. CLEANING

Danger!	Cleaning the machine while running is prohibited! To clean, switch off the machine and wait until the saw belt no longer turns. Never clean with a brush / scraper in the hand if the saw belt is still running.

To protect painted surfaces no aggressive cleaning agents may be used.

- Shut off the machine and disconnect the power connection from mains power
- Side doors can be opened for cleaning the machine

7. DISMANTLING

- Disconnect the power connection from the mains power
- Put the masonry band saw into transport position (see 4.1)

8. MAINTENANCE

IT

EN

8.1. Service

Danger!	Maintenance and repair works must only be carried out by qualified personnel. These works may only be carried out with the saw belt at a standstill and the drive motor turned off.
Danger!	masonry band saws must be secured against turning on by other people. Maintenance and repair works may only be carried out when the machine is turned off.

	daily	weekly	monthly	as required
Visual inspection for recognisable damage and deficiencies	●			
Control of the safety equipment	●			
Control of the saw belt	●			
Releasing tension on saw belt	● acc. to use			
Clean masonry band saws	●			
Lubricate the lubrication points			●	
Screw connections	Retighten all screw connections after 20 operating hours			

8.2. Lubrication points

	Danger!	Maintenance and repair works must only be carried out by qualified personnel. These works may only be carried out with the saw belt at a standstill and the drive motor turned off.
	Note	Only use quality lubricant with the specified requirements. The lubricant used is called "Energrease LS2 BP".

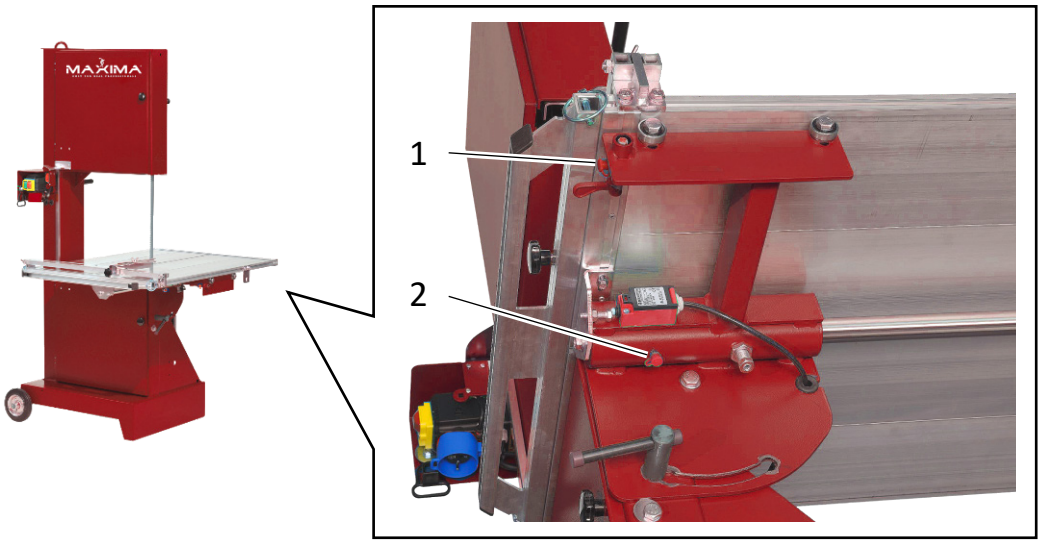

Lubrication points on the masonry band saw:

- Spring lock (Pos. 1) for locking the table
- Guide sleeve (Pos. 2) under the saw table

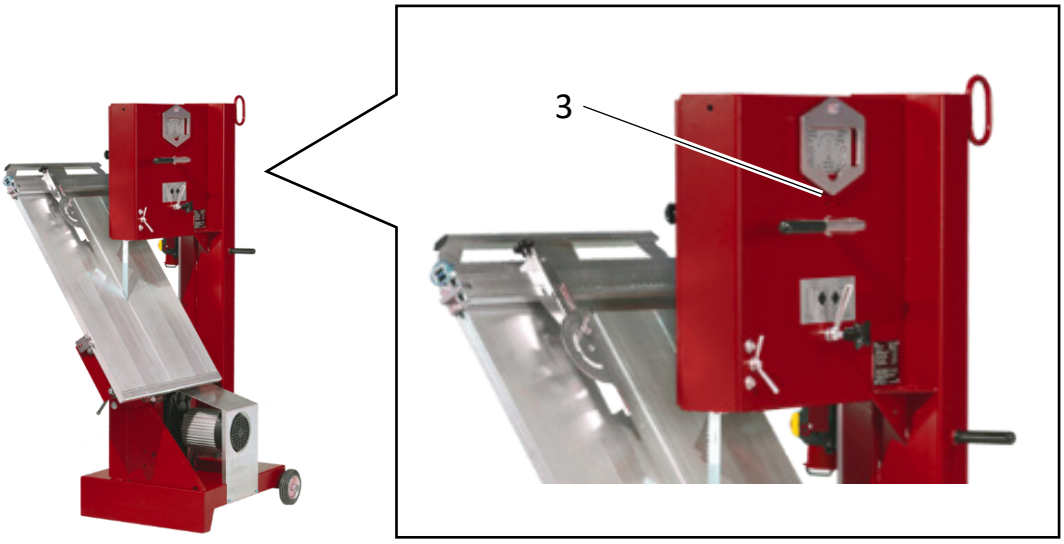

- Lubricate the automatic power chuck above the opening (Pos. 3) on the tensioning lever with a spray oil

8.3. Troubleshooting table

Danger!	Pull the power plug before any maintenance or repair work. Measures must be taken, so that an accidental start-up by others is not possible. Maintenance and service works may only be carried out by qualified personnel.

Error	Cause	Remedy
Motor does not run	Mains cable faulty	New mains cable
	Switch faulty	May only be corrected by an electrician!
	Motor faulty	
Low cutting performance	Feed too fast	Cut with slower feed
	Saw belt dull	Replace saw belt
Saw blade tilted / blocked	Hooked in the stone	Disconnect the saw from power. Open doors, move saw belt backwards, pull the teeth out of the workpiece

Note	If the feed force is too large, the following points must be checked: • Saw belt dull or defective? • Saw belt selection correct? • Full power or rotation speed from the electric motor?

IT

EN

8.4. Torque of screw connections

Strength class:	8.8	10.9	12.9
Dimensions	Max. tightening torque in Nm	Max. tightening torque in Nm	Max. tightening torque in Nm
M4	3.3	4.8	5.6
M5	6.5	9.5	11.2
M6	11.3	16.5	19.3
M8	27.3	40.1	46.9
M10	54	79	93
M12	93	137	160
M14	148	218	255
M16	230	338	395
M18	329	469	549
M20	464	661	773
M22	634	904	1057
M24	798	1136	1329
M27	1176	1674	1959
M30	1597	2274	2662

8.5. Maintenance plan

Note	This section should be used as a proof of already performed maintenance and as a service book. All warranty and service work must be entered as proof.

Machine/type: Serial number/year of manufacture:

Date	Performed maintenance or service works	Date/signature

IT

EN

9. WARRANTY

The warranty for this machine is 12 months. For the following listed wear parts the warranty only applies if the wear is not caused by operation.

Wear parts are parts that with intended use of the machine have limited operational wear. The wear time is not uniformly specified, it differs according to intensity of use. Wear parts are device specific and are to be maintained, adjusted and if required exchanged according to the manufacturers' operating manual.

Wear caused by operation does not qualify for warranty claims.

- Feed and drive elements, such as toothed racks, gears, pinions, spindles, spindle nuts, spindle bearing, cables, chains, chain wheels, belts
- Seals, cable, hoses, collars, connectors, couplings and switches for pneumatics, hydraulics, water, electrical, fuel
- Guide elements, such as guide strips, guide bushings, guide rails, rollers, bearings, anti-slide plating
- Tension elements from quick-coupling systems
- Flushing head seals
- Plain and roller bearings, which do not run in oil bath
- Shaft sealing rings and sealing elements
- Friction and overload couplings, braking equipment
- Carbon brushes, collectors
- Easily dissolvable rings
- External potentiometer and manual switching elements
- Fuses and lamps
- Auxiliary and operating materials
- Fastening elements, such as pegs, anchors and screws
- Bowden cables
- Lamella
- Diaphragms
- Spark plugs, glow plugs
- Parts of reversing starters, such as crank cable, crank handle, crank roller, crank spring
- Sealing brushes, sealing rubber, splash guard cloths
- All types of filters
- Drive and deflector rollers and bracings
- Cable laying protection elements
- Running and drive wheels
- Water pumps
- Cut goods transport rollers
- Drilling, separating and cutting tools
- Transport belt
- Rubber scrapers
- Needle felt protection
- Energy storage

10. SPARE PARTS LIST MAXIBAND 500

Item	Item no.	Designation	Specification	Units	Spare part Recommendation
2	**MB500680851**	**DOOR LOCK, ASSY**			**X**
2.1		KNURLED STAR HANDLE FOR DOOR LOCK		1	
2.2		SPRING WASHER	DIN 137 8.4	1	
2.3		SPACER SLEEVE FOR DOOR LOCK	PE 16x8.2x6	1	
2.4		DOOR LOCK		1	
2.5		SPLINT	DIN 94 3.2x36	1	
14	**MB500690041**	**SAW BELT WHEEL (TOP)**			**X**
14.2		BALL BEARING	6205 2RS B-BEARING	2	
14.3		SPACER (ALU WHEEL TOP)		1	
14.4		LOCKING RING	DIN 472 52	2	
24	**MB500680084**	**CLAMPING LEVER SAW BELT, ASSY**			**X**
24.1		DISC	DIN 125 A 21.0	1	X
24.2		SPRING PIN	ISO 8748 6x30 SPI	1	X
24.3		TENSIONING FIXTURE		1	X
25		HANDLE PVC	MAXIMA	2	X
33	**MB500680005**	**BELT GUIDE, ASSY**			**X**
33.1		SAW BELT GUIDE		1	
33.2		SAW BELT GUIDE ROLL, INDIVIDUAL		1	
42	**MB5001006827**	**WHEEL SET CPL.**			**X**
42.1		DISC	DIN 125 A 21.0	2	X
42.2		SPLINT	DIN 94 4.0x45	2	X
42.3		SOLID RUBBER WHEEL	160/40 F. MAXIBAND 500	2	X
50	**MB500690034**	**SCALE, ASSY.**			**X**
50.1		COUNTERSUNK HEAD SCREW	DIN 7991 8x60	1	
50.2		STEEL WASHER	DIN 125 A 8.4	1	
50.3		LOCKING HEXAGON HEAD SCREW	BIW V-FORM 8.0	1	
50.4		WING SCREW	DIN 316 6x25	1	
50.5		SCALE (ALU PIPE)		1	X
55	**MB500690007**	**TABLE, ASSY**			**X**
51.1		SCALE HOLDER, LEFT		1	
51.2		DISC	DIN 125 A 8.4	2	
51.3		LOCKING HEXAGON HEAD SCREW	8x20	2	
51		SCALE HOLDER, RIGHT		1	
52		SLOTTED NUT	18/18x6 M 8.0	6	
53		FOLDING SPLINT	8x41x47 mm	1	X
54		TABLE BRACKET	710 mm	1	
55.1		TABLE		1	X
56		PLATE FOR TABLE		1	
79		SLIDE STOPPER	30x20 45GR.	2	

IT

EN

Item	Item no.	Designation	Specification	Units	Spare part Recommendation
67	**MB500680010**	**CENTERING PIN MBS**			**X**
67.1		COVER CAP	12 mm	2	
67.2		TOGGLE		1	
67.3		CENTRING PIN		1	
70	**MB500680524**	**RUNNING ROLLER**		**4**	**X**
1	MB500690813	DOOR, BOTTOM		1	
6	MB500690005	DOOR, TOP		1	
7	MB500280223	WELD-ON BELT ROLL WITH PIN		3	
7.1	MB500360129	HEXAGON SOCKET SCREW	M6x60	1	
7.2	MB500300833	LOCK NUT	M6	1	
10	MB500300119	LOCKING RING	DIN 471 25	1	
14.1	MB500203034	WHEEL	D = 45 mm	2	
15	MB500203013	RUBBER RING FOR SAW BELT WHEEL	1375x24x3 mm	2	
16	MB500799598	CARBIDE TIPPED SAW BELT	3.750x27	1	X
17	MB500690013	CLAMPING ELEMENT		1	
18	MB500603055	CLAMPING PIECE		1	
18.1	MB500300237	DISC	DIN 9021 8.4 VZ	2	
18.2	MB500300128	LOCKING HEXAGON HEAD SCREW	8 X 12 VZ.	1	
18.3	MB500300140	CLAMPING WASHER	KS 10	1	
18.4	MB500300177	DISC	DIN 125 A 10.5 VZ.	1	
19	MB500680106	CLAMPING PIN+ CLAMPING WASHER		1	
20	MB500203020	PRESSURE SPRING	150x30x6.5	3	
21	MB500603056	PRESSURE PLATE		1	
22	MB500690033	ECCENTRIC		1	
23	MB500201575	CYLINDER BUSH	2023 -20	1	
25	MB500211416	HANDLE PVC	MAXIMA	2	X
26	MB500203012	STAR KNOB FOR WHEEL ADJUSTMENT		1	
27	MB500203024	CONICAL KNOB FOR WHEEL ADJUSTMENT		1	
27.1	MB500300166	DISC	DIN 125 A 13.0 VZ.	1	
28	MB500202574	CLAMPING NUT	M8	1	
28.1	MB500300237	DISC	DIN 9021 8.4 VZ	1	
29	MB500603309	CLAMPING RAIL		1	
30	MB500300556	CARRIAGE BOLT	DIN 603 8x45 VZ	1	
31	MB5001005587	HAND PROTECTION		1	
32	MB500603311	CLAMPING PLATE		1	
35	MB500603061	BELT GUIDE HOLDER		1	X
35.1	MB500300388	SET SCREW	DIN 916 8x16 VZ	1	
36	MB500603113	SWIVEL PIN		2	
36.1	MB500300874	HEXAGON HEAD SCREW	DIN 965 4x 6 VZ	2	
36.2	MB500300559	LOCKING HEXAGON NUT	BIW V-SHAPE 12.0 VZ	2	
36.3	MB500300166	DISC	DIN 125 A 13.0 VZ.	2	
37	MB500201576	CYLINDER BUSH	KU 2528-20	2	
38	MB500360096	PARALLEL KEY	DIN 6885 A 8x 7x 18	1	
39	MB500400006 MB500400399	GEAR MOTOR 230 V GEAR MOTOR 400 V	230V 1.5KW 223 RPM 400V 1.1KW 230 RPM	1	
39.3	MB500403236	CABLE SCREW FITTING	ST-M 20X1.5 PVC	1	
40	MB500603065	SPACER (MOTOR)		1	
41	MB500603059	SAW BELT WHEEL (BOTTOM) 30		1	

Item	Item no.	Designation	Specification	Units	Spare part Recommendation
41.1	MB500300127	LOCKING HEXAGON HEAD SCREW	10 X 40 VZ	1	
41.2	MB500300344	DISC	DIN 440 11.0 VZ.	2	
44	MB500692536	FRAME MAXIBAND 500		1	
45	MB500603062	MOTOR GUIDE PLATE		1	
46	MB500680025	SIDE STOP, ASSY		1	X
without figure	MB500203029	ALU-PROFILE	348 mm	-	
without figure	MB500203028	ALU-PROFILE	707 mm	-	
without figure	MB500280147	ALU-PROFILE	990 mm	-	
without figure	MB500301167	SLOTTED NUT	18/18x6 M 8.0	-	
57	MB500603052	TABLE HOLDER		1	
58	MB500603058	GUIDE SHAFT (TABLE)		1	
59	MB500300885	LOCKING RING 40		2	X
60	MB500280188	WIPER RING	ASA 30-40-5/8-BL-BN	2	X
61	MB500280022	BALL SLEEVE	KH 3050 B	2	X
62	MB500603051	TABLE HOLDER 1, STRAIGHT		1	
63	MB500300575	CAP - LUBRICATING NIPPLE	10x1 RED	1	
64	MB500300040	LUBRICATION NIPPLE	10x1 H1 VZ	1	
65	MB500200686	PRESSURE PIECE	M16	1	
66	MB500300146	HEXAGON NUT	DIN 934 10.0 VZ	1	
66.1	MB500300030	HEXAGON NUT	DIN 439 16.0 VZ	1	
71	MB500690038	SWIVEL DEVICE		1	
71	MB5001008270	SWIVEL DEVICE CPL		-	
72	MB500603322	CRANE EYE		1	
73	MB500404648 MB500404649 MB500681596 MB500603124 MB500681694 MB500603124	ON/OFF SWITCH ON/OFF SWITCH ON/OFF SWITCH SWITCH ADAPTER PLATE ON/OFF SWITCH SWITCH ADAPTER PLATE	230V 400V 110V-50HZ 110V MBS 110V-60HZ 110V MAXIBAND 500	1	X
without figure	MB500401154	PLUG FOR MAXIBAND 500	3X16A 230V BLUE	-	
74	MB500400053	END SWITCH	I88-U1Z W M20	1	X
76	MB500691662	DOOR CONNECTOR MAXIBAND 500		1	
77	MB500603472	SWITCHING STOP		1	
77.1	MB500300853	BLIND RIVET	DIN 551 8x70	2	
80	MB500603471	LIMIT SWITCH PLATE, TOP		1	
81	MB500402212	END SWITCH	TI2-SU1Z RW 90° M16	1	X
83	MB500400357	CABLE SCREW FITTING	PG 9, PA	2	
84	MB500201125	PIPE CLAMP	RSGU 1.08/12	1	
85	MB500400263	CABLE SCREW FITTING	PG 16, PA	1	
88	MB500400289	SLEEVE	DA 140/200/30	2	
89	MB500603379	ECCENTRIC STOP		1	
90	MB5001003918	Plate	100x70x10	1	
91	MB500402220	TENSION RELEASE		1	
91.1	MB500300124	HEXAGON HEAD SCREW	DIN 933 8x20 VZ	1	
91.2	MB500300263	DISC	DIN 7349 10.5 VZ.	3	
91.3	MB500300729	BODY WASHER	8.4x38x1.5 VZ	1	
91.4	MB500300834	LOCKING HEXAGON NUT	BIW V-SHAPE 8.0 VZ	1	
92	MB500201125	PIPE CLAMP		1	
93	MB500200845	CABLE CLIP		2	

IT

EN

Item	Item no.	Designation	Specification	Units	Spare part Recommendation
94	MB5001002134	PROTECTION PANEL		1	
95	MB500402083	SPACER PIN HEX ST./VZ	M6X40 SW 10	1	
96	MB500300273	HEXAGON NUT	DIN 934 8.0 galvanised	1	
97	MB5001002136	PLASTIC STRIP		1	
98	MB500300388	SET SCREW	M8X16	1	
99	MB500300296	COUNTERSUNK HEAD SCREW		1	

Note

To prevent incorrect deliveries, when ordering spare parts, indicate the complete model designation, year of manufacture and the machine number!

Technical changes may be made!

We make it explicitly clear that parts not supplied by us are also not tested and released by us. The installation and use of such products can therefore, in certain conditions, modify your equipment negatively and thus affect safety. For damages caused by the use of non-original parts and accessories, there is no liability!

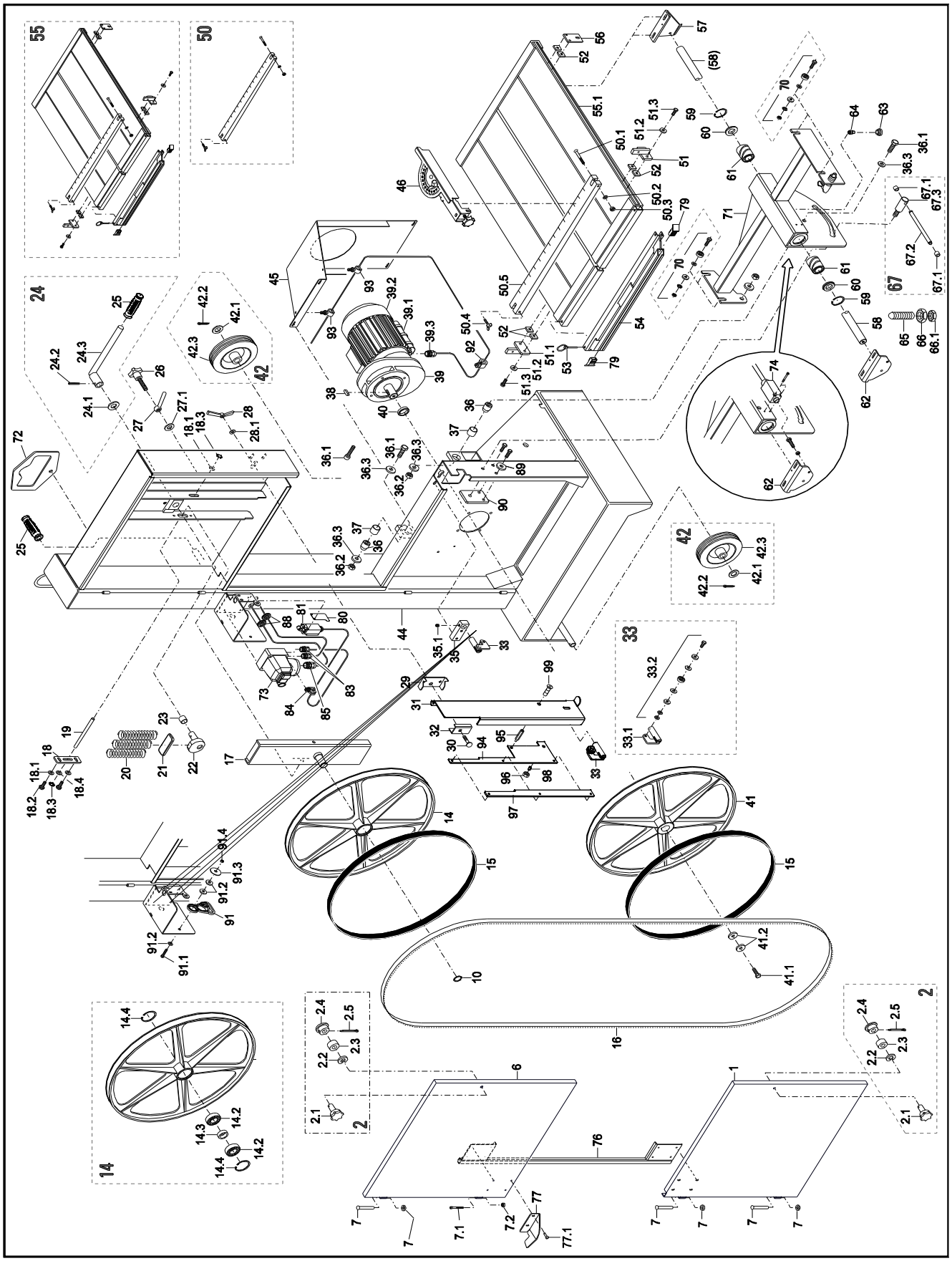
55
50
24
42
33
67
14
2
1
10
15
16
41
44
46
76
77
77.1
7
7.1
7.2
91
91.1
91.2
91.3
91.4
99
95
94
96
98
97
89
90
88
81
80
83
84
85
73
72
25
26
27
27.1
28
28.1
18.1
18.2
18.3
18.4
19
20
21
22
23
17
29
31
32
30
33
33.1
33.2
35
35.1
36
36.1
36.2
36.3
37
38
39
39.1
39.2
39.3
40
45
93
92
50.1
50.2
50.3
50.4
50.5
51
51.1
51.2
51.3
52
53
54
55.1
56
57
(58)
59
60
61
62
63
64
65
66
66.1
67.1
67.2
67.3
70
71
74
79
2.1
2.2
2.3
2.4
2.5
14.2
14.3
14.4
24.1
24.2
24.3
42.1
42.2
42.3
41.1
41.2

IT

EN

EU DECLARATION OF CONFORMITY

This EC Declaration of Conformity is valid for the following machine:
MAXIMA masonry band saws MAXIBAND 500
Matricola:

This declaration relates exclusively to the machine in the state in which it was placed on the market, and excludes components which are added and/or operations carried out subsequently by the final user. It is confirmed that the machine conforms to the relevant provisions of Directive 2006/42/EC and 2000/14 EC.

Manufacturer:

Maxima S.p.A.
Via Matteotti, 6
42028 Poviglio (RE)

The technical documentation retained by
Maxima S.p.A. , 42028 Poviglio (RE)

Machine description:

The Maxima masonry band saw is designed exclusively for cutting large-sized masonry stones. Cutting includes masonry stones made of porous concrete and perforated bricks in dry cut within the adjustable operating range.

Cutting wood, metal, plastic or other types of stone is prohibited!

	MAXIBAND 500
Cutting height series/max.	515 mm
Cut lenght	700 mm
Saw belt lenght	3750 mm
Drive motor	Elektromotor
Power	1,1 kW / 1,5 kW
Voltage	110V/ 230V / 400V
Guaranteed noise power level L_{wA}	101,8 dB (A)
Measured noise level L_{pA}	83,8 dB (A)
Table loading capacity	50 kg
Weight	173 kg

Harmonised standards:

EN 12418:2000+A1:2009
EN ISO 12100:2011-03
EN 60204-1; VDE 0113-1:2007-06

Legally binding representative:

Maxima S.p.A.
Via Matteotti, 6
42028 Poviglio (RE)
Tel. +39 0522 968011
Fax: +39 0522 967536
Mail: info@maxima-dia.com
www.maxima-dia.com

Poviglio (RE), 01.02.2016

p.i. Mirco Dall'Olio
Presidente

MAXIMA®

ONLY FOR REAL PROFESSIONALS

MAXIMA®
ONLY FOR REAL PROFESSIONALS

MAXIBAND 500 | 01/19 - IT-EN

Maxima SpA - Via Matteotti, 6 - 42028 Poviglio (Re) Italia
Tel: 0039 0522 968011 - Fax: 0039 0522 967536
info@maxima-dia.com - www.maxima-dia.com