MAXIMA®

ONLY FOR REAL PROFESSIONALS

Libretto d'uso e manutenzione

MATRICOLA M

DICHIARAZIONE DI CONFORMITA'

CONFORMITY CERTIFIKATE — CERTIFIKAT DE CONFORMITÉ - INSTEMING VERKLARING - KONFORMITÄTS BESCHEINIGUNG — KONFORMITETS BEVIS - CERTIFICADO DE CONFORMIDAD

Distributore: (*distributor*
Sede legale: (*legal address)*: (*company headquarters)*

MAXIMA SpA

Via Matteotti, 6 – 42028 – Poviglio(RE)

SI CERTIFICA CHE LE ATTREZZATURE DI SEGUITO INDICATE:
(hereby certify that the equipment specified bellow)

Modello: *(model)*

Taglia giunti

descrizione e funzione *(description and function*

Compatta asfalto, cemento e terra
Macchina dell'allegato I della direttiva 2000/14/EC gruppo 30 tipo C con potenza 6,6 kW per Pavimax 350/400, e potenza 9.6 kW per Pavimax 450/500

tipo: *(type)*

Pavimax 400 / Pavimax 450 / Pavimax 500

Numero di fabbricazione: *(manufacture No.)*

.....

è stata costruita in conformità ai seguenti standard:

Direttive :

Direttiva Macchine 2006/42/EC
Emissione Sonora 2000/14/EC
Direttiva di Compatibilità Elettromagnetica 2014/30/EU

Norme armonizzate

ČSN EN ISO 12100, ČSN EN ISO 13862
ČSN EN 60204-1 ed.2, EN ISO 14982:2009

Organismo Notificato per la valutazione della conformità

L'esamina effettuata STATNI ZKUSEBNA ZEMEDELSKYCH POTRAVINARSKYCH A LESNICKYCH STROJU, AKCIOVA, Tranovskeho 622/11, 163 04, PRAHA 6, Country: Czech Republic Notified Body number: 1016 (AO No. 206), che detiene anche la documentazione tecnica. Procedura di valutazione: Allegato V

in conformità con le direttive No. Dlgs del 4 settembre 2002 n. 262**., (2000/14/CE) ha rilevato e confermato il livello garantito di potenza acustica:**

Pavimax 400
Livello di potenza sonora misurata: L_{wA} 101 dB:**/**
Livello di potenza sonora garantita : L_{wA} 110 dB

Pavimax 450
Livello di potenza sonora misurata: L_{wA} 104 dB:**/** Livello di potenza sonora garantita: L_{wA} 111 dB

Pavimax 500
Livello di potenza sonora misurata: L_{wA} 94 dB:**/** Livello di potenza sonora garantita : L_{wA} 111 dB

Poviglio
DATA 21/01/2014

P.I. Mirco Dall'Olio
Presidente

Congratulazioni! Avete acquistato una tagliapavimenti per asfalto e cemento MAXIMA. Avete ricevuto una macchina di alta qualità e potente, realizzata per uso professionale in condizioni gravose.

Leggete attentamente questo manuale di istruzioni prima di accendere la macchina e conservate sempre questo libretto di istruzioni - In questo modo vi assicurerete operazioni sicure, risultati di lavoro ottimali e lunga durata della macchina.

Il costruttore declina responsabilità per danni causati dallo smarrimento del libretto di istruzioni.

Distributore: MAXIMA SpA
Via Matteotti, 6
42028 - Poviglio (RE)
Tel. 0522.968011 Fax 0522.967536
e-mail: info@maxima-dia.com

MAXIMA Srl è un distributore di attrezzature edili leggere per taglio e carotaggio con una lunga esperienza. Le attrezzature MAXIMA vengono importate da molti paesi europei, fra gli altri Italia, Olanda, Germania, Spagna.
MAXIMA ha un sistema di qualità certificato ISO 9001.
Tutti i modelli importati vengono sottoposti a test, misurazioni e considerazioni di rischi sulla sicurezza; tutte le macchine sono conformi agli standard di sicurezza CE.

CONTENUTO:

1. ISTRUZIONI DI SICUREZZA 5
1.1. Istruzioni generali per l'utilizzo di attrezzature leggere 5
1.1.1. Requisiti per la qualifica dell'operatore 5
1.1.2. Obblighi dell'acquirente 5
1.1.3. Obblighi dell'operatore 5
1.1.4. Utilizzo della macchina 6
1.1.5. Manutenzione e servizio 6
1.1.6. Trasporto e immagazzinaggio 6
1.1.7. Prove 6
1.2. Attività proibite 7
1.3. Principi igienici 7
1.4. Principi per l'ambiente 7
1.5. Smaltimento della macchina 7
1.6. Istruzioni di sicurezza 8
1.7. Dati igienici 8
2. DESCRIZIONI TECNICHE 9
2.1. Dati tecnici base: 10
2.2. Lubrificanti 10
2.3. Identificazione 10
2.4. Identificazione del motore 11
3. PRIMA DELL'ACCENSIONE 11
3.1. Controllo - Livello Olio 11
3.2. Ispezione visiva della macchina 11
3.3. Aggiunta di carburante 11
3.4. Controllo - Filtri aria 12
4. OPERAZIONI 12
4.1. Accensione 12
4.1.1. Motori a benzina HONDA e ROBIN 12
4.2. Operazioni 13
4.2.1. Scelta del disco diamantato 13
4.2.2. Fissaggio del disco diamantato 13
4.2.3. Taglio 14

4.2.4. Indicazione profondità di taglio *14*
4.3. Spegnimento del motore *14*
4.4. Movimentazione, Trasporto, Immagazzinaggio *15*
4.4.1. Movimentazione manuale *15*
4.4.2. Movimentazione con gru a gancio *15*
4.4.3. Movimentazione con transpallet a forche *15*
4.4.4. Trasporto *15*
4.4.5. Immagazzinaggio *15*
4.5. Speciali condizioni di operazione *16*
4.5.1. Lavoro a basse temperature *16*
4.5.2. Lavoro ad elevate altitudini *16*
4.5.3. Lavoro in ambiente polveroso *16*
5. MANUTENZIONE **17**
5.1. Manutenzione del motore *17*
5.2. Tensionamento delle cinghie di trasmissione *17*
5.3. Ispezione delle parti imbullonate *17*
5.4. Regolazione velocità del motore *17*
6. ESPLOSI RICAMBI **18**
7. PROGRAMMA DI MANUTENZIONE **28**
CERTIFICATO DI GARANZIA **29**

1. ISTRUZIONI DI SICUREZZA

1.1. Istruzioni generali per l'utilizzo di attrezzature leggere

1.1.1. Requisiti per la qualifica dell'operatore

1. La macchina deve essere utilizzata da operatori istruiti ed affidabili di età superiore ai 18 anni. L'operatore deve leggere e capire le istruzioni di sicurezza, le regole valide nei rispettivi luoghi di lavoro e valide procedure tecnologiche. Questo deve essere provato dalla firma dell'operatore.
2. L'operatore è obbligato ad utilizzare abbigliamento di sicurezza, guanti di sicurezza e stivali stretti con punta rigida. Non deve indossare abiti fuori taglia o usurati, catene o gioielli che possono essere agganciati muovendo parti della macchina. L'operatore è obbligato ad utilizzare occhiali di sicurezza e protettori per le orecchie.
3. La macchina dovrebbe essere usata solo per la sua destinazione, in accordo col presente libretto di istruzioni.

1.1.2. Obblighi dell'acquirente

L'acquirente è inteso come persona fisica o giuridica che effettua lavori di costruzione e per tale proposito utilizza attrezzature da costruzione. L'acquirente è responsabile della sicurezza sul lavoro.
L'acquirente è obbligato a:

- Indicare l'operatore e provvedere al suo insegnamento
- Assicurare condizioni di lavoro sicure
- Controllare il rispetto delle regole di sicurezza
- Controllare il lavoro dell'operatore con la macchina nel rispetto del presente Manuale Operativo
- Assicurare controlli regolari, manutenzione e riparazione della macchina
- Mantenere il presente Manuale Operativo a disposizione e leggibile
- Provvedere all'immagazzinaggio ideale, sicuro e adeguato della macchina quando non si utilizza.

L'acquirente è altresì responsabile per il regolare rispetto delle normative vigenti in material di sicurezza sul lavoro in base all'ambiente di lavoro.

1.1.3. Obblighi dell'operatore

L'operatore deve essere designato dall'acquirente, nel rispetto dell'articolo 1.1.1.
L'operatore è nominalmente obbligato a:

- Prima dell'accensione, deve leggere e capire il presente Manuale Operativo comprese le istruzioni di sicurezza
- Attenersi a tutte le istruzioni del presente Manuale Operativo
- Conoscere il luogo di lavoro e le normative di sicurezza locali; ciò deve essere mantenuto durante tutto il lavoro
- Fare massima attenzione durante tutto l'utilizzo della macchina
- Fare in modo che regolari ispezioni, manutenzioni e riparazioni della macchina vengano effettuate in accordo con il presente Manuale Operativo
- Richiedere all'acquirente condizioni ideali per mantenere le istruzioni di sicurezza, ispezioni, manutenzioni e riparazioni regolari
- Evitare danni, mal utilizzo o uso non autorizzato della macchina, formalmente con immagazzinaggio appropriato della macchina in un posto sicuro

1.1.4. Utilizzo della macchina

Prima dell'accensione:

1. Controllare la macchina scrupolosamente, riparare tutti i difetti prima di accendere il motore. Se il difetto non può essere riparato sul luogo di lavoro, non utilizzare la macchina.
2. Controllare eventuali perdite di carburante. Gocce di carburante possono causare incendio.

Accensione e utilizzo:

3. Quando si accende il motore, adottare una posizione eretta e tenere ben strette la maniglie.
4. I controlli devono essere in buono stato.
5. L'operatore non deve lasciare la sua posizione mentre il motore è in movimento.
6. Spegnere il motore prima di interrompere il lavoro. Quando si parcheggia la macchina, frenarla dalla caduta.
7. Spegnere il motore prima di rimettere carburante. Evitare contatto fra il carburante e parti calde del motore. Lasciare raffreddare prima il motore.
8. Mantenere il serbatoio del carburante fermamente chiuso. Chiudere il rubinetto del carburante quando non si utilizza. Drenare il carburante prima di trasportare la macchina per lunghe distanze.

PERICOLO! Il serbatoio che sgocciola e la distribuzione possono causare esplosione. Sostituire immediatamente queste parti se danneggiate.

Luogo di lavoro:

9. Non sono ammessi spettatori nel raggio d'azione della macchina. Specialmente I bambini andrebbero mantenuti a debita distanza.
10. Non utilizzare la macchina in aree a rischio di esplosione.
11. Se utilizzata in luoghi chiusi (saloni o tunnel), deve essere assicurata sufficiente ventilazione.
12. Tenere e guidare la macchina con molta attenzione per evitare danni in caso di contatto con ostacoli.
14. Non fumare, non usare fiamme libere. Non lavorare vicino a materiale infiammabile o in aree a rischio di esplosione .
15. Evitare di toccare parti calde. Il tubo di scappamento ed il silenziatore e alter parti del motore sono molto caldi durante l'utilizzo e toccarli può causare ustioni.

1.1.5. Manutenzione e servizio

1. Non togliere nessuna copertura o altri sistemi di sicurezza. In caso debba essere fatto per ragioni di servizio, reinstallare tutte le parti prima di riaccendere la macchina.
2. Usare soltanto parti di ricambio originali. Non effettuare alcuna modifica senza autorizzazione scritta da parte del costruttore.
3. Spegnere la macchina prima di effettuare operazioni di servizio.

1.1.6. Trasporto e immagazzinaggio

1. Quando si carica o trasporta la macchina fissare debitamente la macchina.
2. La macchina deve essere trasportata in posizione verticale (con il motore in alto). Tale posizioni è ideale anche per l'immagazzinaggio.
3. Prima di immagazzinaggio lungo termine: Conservare la macchina, coprirla posizionarla in luogo asciutto e ventilato.

1.1.7. Prove

Si consiglia di testare la macchina in un punto autorizzato almeno una volta all'anno o più spesso se utilizzata in condizioni gravose.

Se necessario, effettuare riparazioni di tutte le parti difettose.

1.2. Attività proibite

Mai:

* usare la macchina per usi diversi da quello destinato
* usare la macchina in modi diversi da quelli descritti nel presente Manuale Operativo
* utilizzare la macchina ubriachi o intossicati
* utilizzare la macchina se tale operazione può causare danni a persone
* accendere ed utilizzare la macchina in presenza di alter persone nel raggio d'azione della macchina
* utilizzare la macchina se alcune parti di sicurezza (es. carter) è danneggiato o mancante
* utilizzare la macchina in aree con rischi esterni (rischio di pavimento scivoloso, esalazioni pericolose, rischio di esplosione, rischio shock elettrico, etc.)
* usare la macchina in aree dove il suo utilizzo può causare danni alla struttura , al fabbricato o a linee di servizio
* usare la macchina nel raggio protetto di linee elettriche o centrali operative
* usare la macchina in situazioni di scarsa visibilità o di notte,a meno che il luogo di lavoro sia sufficientemente illuminato
* lasciare incustodita la macchina
* modificare o disabilitare sistemi di sicurezza protettivo e attrezzi di sicurezza
* usare la macchina con perdita di oli, carburante o liquidi
* accendere il motore in modi diversi da quelli indicate nel presente Manuale Operativo
* pulire una macchina in azione
* fumare o usare fiamme libere quando si riempie il serbatoio

1.3. Principi igienici

Derivati del petrolio (carburante, lubrificanti) cosi come vernici e solventi sono agenti dannosi. Chiunque venga a contatto con tali agenti è obbligato a proteggersi e seguire I principi generali di protezione della salute cosi come seguire le istruzioni valide per ogni specifico agente.

Fare particolare attenzione a:

* Cura della pelle
* Lavare debitamente le mani dopo aver finito il lavoro ed apporre crema protettiva

Immagazzinare i carburanti, lubrificanti, vernici, solventi, detergenti e agenti conservativi, cosi come altri agenti dannosi nei contenitori originali debitamente sigillati. Non permettere mai lo stoccaggio in bottiglie senza etichetta o persino in bottiglie per alimenti. Immagazzinare tali agenti in luoghi protetti e sicuri lontano dalla portata dei bambini.

In caso un agente entri in contatto con la pelle o con gli occhi, o venga ingerito o inalato, applicare il primo soccorso e consultare immediatamente un medico.

1.4. Principi per l'ambiente

Derivati del petrolio (carburante, lubrificanti) cosi come vernici e solventi sono agenti dannosi per l'ambiente. In tale categoria sono incluse anche parti della macchina che entrano in contatto con fluidi operative come I filtri e I tubi idraulici.

Dopo l'utilizzo questi appartengono ai rifiuti pericolosi.

Fare molta attenzione ad evitare lo sgocciolamento di liquidi e il loro inserimento nel terreno o nelle falde acquifere (inclusi liquami).

Tenere i liquidi in modo che, in caso di perdita, possano defluire ed essere conservati il luogo sicuro.

Se tali agenti comunque sfuggono al controllo, fare effettuare la raccolta di sicurezza e il relativo smaltimento.

1.5. Smaltimento della macchina

Quando la macchina ha esaurito il suo tempo di lavoro, l'acquirente è obbligato ad effettuare il suo adeguato smaltimento in accordo con le normative vigenti ed anche con particolare riguardo alla difesa dell'ambiente.

E' particolarmente consigliato di destinare tale smaltimento a società specializzate.

1.6. Istruzioni di sicurezza

Oltre alle istruzioni generali di sicurezza, le seguenti istruzioni speciali devono essere seguite:

1. prima di iniziare il lavoro, verificare eventuali buchi nel suolo e posizione linee di servizio, etc.
2. Non togliere mai il carter di protezione del disco mentre il motore è in movimento.
3. dopo aver spento il motore, attendere che il disco si sia definitivamente arrestato.
4. Dopo aver fissato il disco, montare il carter di protezione e metterlo in sicurezza.
5. Assicuratevi di avere tolto le chiavi dal dado del disco!
6. Non fare avvicinare persone alla macchina in movimento.
7. **PERICOLO!**
   Il disco diamantato continua a girare mentre il motore è acceso. La rotazione del disco causa un pericolo di infortunio!

1.7. Dati igienici

	Pavimax400	**Pavimax450**	**Pavimax500**	
Livello di rumorosità	101 dB(A)	104 dB(A)	104 dB(A)	
Potere acustico	110 dB(A)	111 dB(A)	111 dB(A)	
Accelerazione trasferita alle mani	12,5 m/s^2	14,5 m/s^2	14,5 m/s^2	

1. A causa del livello di rumorosità, l'operatore è obbligato ad usare cuffie protettive per le orecchie.

2. Il lavoro con le macchine deve essere interrotto regolarmente, le soste devono durare almeno 10 minuti.

3. Il tempo totale di lavoro con la macchina non deve andare oltre 10 minuti ogni cambio lavoro.

4. Andrebbero adottate procedure tecnologiche per adattare le soste di sicurezza.
5. L'operatore non deve essere esposto ad eccessi di rumore e di vibrazione durante le soste di sicurezza.
6. Se si dovessero superare i limiti di sicurezza, la posizione di lavoro viene considerate a rischio e le autorità locali devono essere informate.
7. Lavori in o vicini a zone residenziali sono ristretti dalle ore 6.00 a.m. alle 18.00 p.m.

2. DESCRIZIONI TECNICHE

Le tagliapavimenti per asfalto e cemento Pavimax sono ideate per taglio di pavimenti di asfalto e cemento o superfici stradali per riparazione di strade, aree industriali, ecc.
La macchina è basata da un telaio rigido con perni fissi; il disco da taglio viene abbassato nel taglio con l'intero telaio. L'abbassamento o l'alzata nel taglio viene controllato per mezzo di una manopola a bloccaggio che permette la fine regolazione della profondità di taglio.
La macchina è realizzata per taglio ad acqua e perciò è equipaggiata con un sistema a spruzzo. L'acqua per da spruzzare può essere immessa sia dalla tanica montata sulla macchina che da fonte diretta esterna.
La macchina può essere usata anche per taglio a secco, utilizzando un disco diamantato adatto. Tale metodo causa molta polvere e perciò devono essere indossate maschere di protezione.
La macchina è guidata da un mono cilindro, motore Honda o Robin a 4 tempi.
L'avanzamento è manuale; l'operatore spinge la macchina da maniglie regolabili in altezza.

2.1. Dati tecnici base:

		Pavimax400	Pavimax450	Pavimax500
Profondità di taglio	(mm)	120	170	200
Bloccaggio disco diam.		A destra	A destra	A destra
Diam. Max disco	(mm)	400	450	450/500
Avanzamento		manuale	manuale	manuale
Regolazione profondità		Meccanica	meccanica	meccanica
Diametro mandrino	(mm)	25,4	25,4	25,4
Velocità mandrino	(RPM)	3400	2800	2500
Capienza serbatoio	(ltr)	33	33	33
Peso	(kg)	103	113	116
Dimensioni Lu x La x A	(mm)	1120x550x1060	1120x550x1060	1120x550x1060
Motore		HONDA	HONDA	HONDA
Tipo		GX 270	GX 390	GX390
Potenza	(kW)	6,3	8,7	8,7
Velocità	(RPM)	3600	3600	3600
Sensore olio		si	si	Si
Consumo carburante	(ltr/hr)	1,5	2,2	2,2

2.2. Lubrificanti

Usare soltanto lubrificanti di marca come di seguito specificato:

- Olio motore 10W-40 API SJ/CF
  contenuto – in base al motore HONDA approx. 1,1 lt

2.3. Identificazione

Per comunicare con il distributore (es. Per richieste di garanzia, richieste di servizio, ordini di parti di ricambio) riferire sempre il modello esatto ed il numero di serie/matricola della vostra macchina.
Tali dati sono impressi nella targhetta indicativa.

Fig. Targhetta identificativa macchina

2.4. Identificazione del motore

In caso di problemi relative al motore riferire sempre il tipo di motore ed il numero di serie/matricola. Tale numero è impresso nel blocco motore (HONDA, ROBIN) o nella targa del motore (HATZ).

3. Prima dell'accensione

3.1. Controllo – Livello Olio

E' particolarmente consigliato di controllare regolarmente il livello dell'olio del motore anche se la macchina è dotata del sensore livello dell'olio.
Nel caso di macchina senza il sensore olio, il controllo giornaliero è un obbligo.

Pulire la bocchetta dell'olio prima di controllare o di aggiungere olio. Asciugare l'asta ed immergerla nell'olio senza avvitarla.
Se necessario, aggiungere uno specifico tipo di olio sino al max indicato.

NOTA BENE:
L'uso con livello dell'olio insufficiente può causare seri problemi al motore.

Controllare il livello dell'olio ogni giorno!

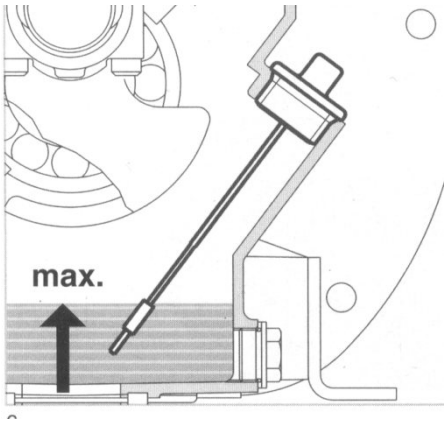

3.2. Ispezione visiva della macchina

Controllare regolarmente la macchina da:

* parti mancanti
* bulloni o viti allentate
* perdite di olio o benzina
* movimenti del perno del disco irregolari

Fare particolare attenzioni ai sistemi di sicurezza (carter) e di controllo.

3.3. Aggiunta di carburante

1. **Motori a benzina:**
   Usare benzina verde o super per autoveicoli, con 91 ottani o maggiori.
   Riempire fino al necessario.
   Non usare mai benzina sporca o mischiata con olio.

Evitare che entri acqua o polvere nel serbatoio benzina.

3.4. Controllo – Filtri aria

Controllare I filtri aria da impurità giornalmente. Pulire o sostituire i filtri se sporchi.
Non accendere mai la macchina senza filtri aria o danneggiati. Polvere e sporco che entrano nel motore causano un'usura rapida.

Fig. Filtri aria - HONDA

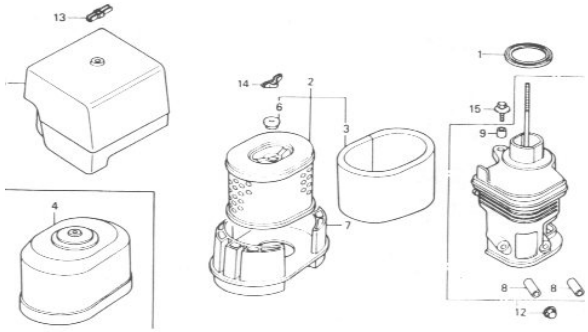

4. Operazioni

4.1. Accensione

4.1.1. Motori a benzina HONDA e ROBIN

1. Girare il rubinetto del carburante sulla posizione ON.

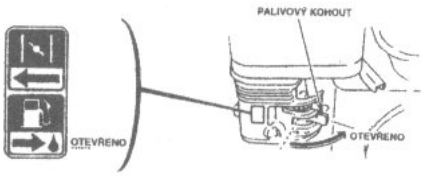

2. Inserire la presa elettrica della iniezione

3. Inserire l'aria. Non usarla a motore caldo o in ambiente con elevate temperature.

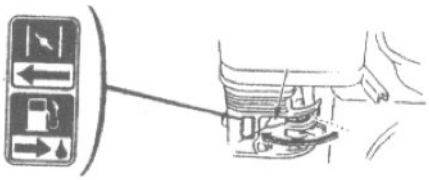

4. Regolare l'acceleratore al minimo.

5. Tirare la corda dello starter lentamente sino a che si sente un po' di resistenza, poi tirare veemente. Non mollare la fune, ma rilasciarla lentamente sino alla posizione originale.

6. Lasciare scaldare il motore, poi rilasciare l'aria.
7. Lasciare girare il motore al minimo per un po' prima di caricare.
8. Per il taglio, spingere la leva dell'acceleratore sino al Massimo della apertura.

PERICOLO!

L'albero e il disco da taglio iniziano immediatamente a girare. Assicuratevi che il disco in rotazione non causi danni a persone vicine. Chiudere bene il carter di protezione disco prima di accendere.

4.2. Operazioni

4.2.1. Scelta del disco diamantato

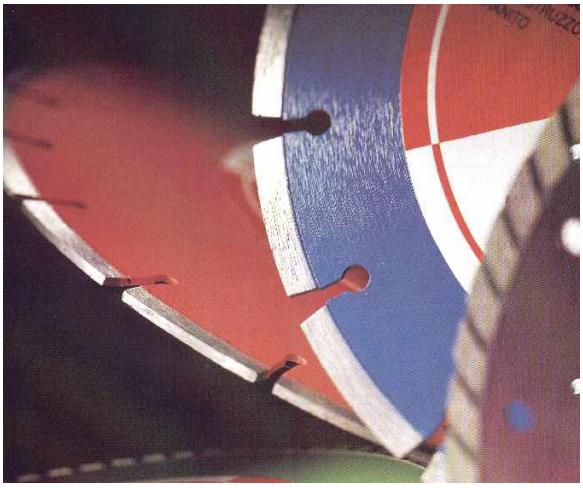

Per un utilizzo sicuro ed efficiente, la giusta scelta del disco diamantato è molto importante. Scegliete un disco diamantato di altissima qualità ed appropriato in base al tipo di materiale da tagliare (asfalto, cemento).
I dischi diamantati di molte aziende sono divisi in diverse categorie di qualità (standard, professionale, ecc.), a volte anche in base alla lunghezza o altezza del segmento diamantato, ecc. Bisogna scegliere il diametro del disco giusto in base al tipo di macchina scelto; scegliere quindi sempre il massimo di diametro consentito dalla macchina (Pavimax400 ... 400 mm, Pavimax450 ... 450 mm). La velocità del mandrino viene regolata per quel tipo di diametro per ottenere la velocità periferica ottimale del disco.

4.2.2. Fissaggio del disco diamantato

1. Spegnere il motore ed aprire il carter del disco.
2. Usare le chiavi in dotazione per tenere l'albero e svitare il bullone di fissaggio. NOTA: Filetto sinistra!
3. Infilare il disco da taglio sul perno e stringerlo.
4. Chiudere il carter e fermarlo bene.

4.2.3. Taglio

1. Alzate il disco sopra al pavimento. Accendete il motore e regolate al massimo l'acceleratore.
2. Aprite il rubinetto dell'acqua ed iniziate lo spruzzo.
3. Muovete la macchina sull'inizio del taglio.
4. Abbassare lentamente il disco nel taglio, sino al raggiungimento della profondità di taglio necessaria.
5. Spingete la macchina in avanti adeguatamente e seguite la linea marcata (usate la guida).
6. La macchina può tagliare soltanto in direzione diritta. In caso in cui la direzione debba essere cambiata, alzare il disco dal taglio, prendete nuova direzione e riabbassate il disco.
7. Alla fine del taglio, alzare il disco, regolare l'acceleratore al minimo.

NOTE! Il disco da taglio dovrebbe essere spruzzato sempre. Seguire il livello dell'acqua nella tanica e regolarmente aggiungere l'acqua necessaria. Taglio a secco può causare veloce consumo del disco.

Per una migliore durata del disco, l'operatore deve lavorare con attenzione e con riguardo. Non forzare la macchina!

Comunque, la vita del disco diamantato può variare in base al materiale e da altri fattori.

4.2.4. Indicazione profondità di taglio

La Pavimax 450 ha l'indicatore di profondità. Usare la scala come segue:

1. Abbassare il disco appena per toccare la superficie. In tale posizione, regolare sullo "zero" usando la vite a farfalla sotto l'indicatore.
2. In alternative potete semplicemente ricordare il valore nell'indicatore e poi aggiungere o sottrarre la profondità di taglio richiesta e necessaria.

La Pavimax 450 base non ha l'indicatore di profondità. La profondità di taglio viene regolata come segue:

1. Girare la manopola di 1 foro = disco si alza/abbassa di 3mm.
2. Girare la manopola di 1 giro = il disco si alza/abbassa di 15mm.

4.3. Spegnimento del motore

1. Posizionare l'acceleratore sul minimo.
2. Lasciare il motore al minimo per qualche attimo per farlo raffreddare.
3. Girare l'interruttore della accensione sulla posizione "OFF".
4. Chiudere il rubinetto della benzina

4.4. Movimentazione, Trasporto, Immagazzinaggio

Quando si movimenta la macchina osservare le regole di sicurezza mostrate in questo manuale cosi come le regole generali di sicurezza valide per le operazioni di sollevamento o carico delle attrezzature.

4.4.1. Movimentazione manuale

Per sollevamento manuale, la collaborazione di personale robusto è consigliato. Impugnare la macchina dal telaio o dalla piastra base. Non alzare mai la macchina dal motore.

4.4.2. Movimentazione con gru a gancio

Usare un gancio con carico/portata sufficiente (vedere dati tecnici). Osservare le normative valide per l'uso di gru a gancio. Può effettuare questa operazione soltanto personale qualificato.
Fissare il cavo di sollevamento nel punto indicato sulla macchina.
Le Pavimax base non devono essere sollevate da gru a gancio.

4.4.3. Movimentazione con transpallet a forche

Se si deve movimentare la macchina con forche (come quando si spediscono con un corriere) si raccomanda di pallettizzarla. Per una macchina usare pallets standard EUR pallet (1,2x0,8m).

4.4.4. Trasporto

Assicurare la macchina dal rotolare, cadere o scivolare nel mezzo di trasporto. Fissare I mezzi di aggancio a punti adatti sul telaio.

NOTA BENE:
La macchina deve essere mantenuta in posizione eretta.

4.4.5. Immagazzinaggio

Stoccare la macchina in posto sicuro da furti o da male utilizzo. Si consiglia un posto asciutto al chiuso senza una eccessiva concentrazione di agenti chimici e polvere.
Prima di stoccaggi lunghi pulire bene la macchina, riparare la vernice ed applicare giusti agenti protettivi. Indicate visibilmente che la macchina è stata ben conservata.

4.5. Speciali condizioni di operazione

4.5.1. Lavoro a basse temperature

La tagliapavimenti è in grado di lavorare anche a basse temperature. Lasciare scaldare il motore a sufficienza prima di iniziare il lavoro.

In caso la macchina abbia difficoltà ad accendersi, lasciarla scaldare a temperature ambiente prima.

4.5.2. Lavoro ad elevate altitudini

Con l'elevarsi delle altitudini la potenza del motore decresce a causa del fattore aria/carburante. La potenza del motore può essere parzialmente aumentata cambiando il beccuccio principale e con una diversa regolazione del carburatore (motori a benzina) o diversa regolazione degli iniettori (motori diesel).

In caso il motore lavori per lungo termine oltre ai 1500 sul livello del mare , consigliamo di contattare il service più vicino del motore.
In caso fosse programmata tale operazione già al momento dell'acquisto di una nuova macchina, avvisare il produttore.

4.5.3. Lavoro in ambiente polveroso

In caso di ambiente polveroso dimezzare gli intervalli di pulizia e sostituzione dei filtri dell'aria.
Pulire la macchina dalla polvere regolarmente.

5. Manutenzione

Le principali attività di manutenzione, descritte in questo manuale possono essere effettuate dall'utilizzatore destinato.
La riparazione e regolazione al di fuori di questo Manuale devono essere rivolte ad officine autorizzate.

NOTA BENE:
Durante il periodo di garanzia, non sono concessi interventi sulla macchina, eccetto per manutenzione prescritta.

5.1. Manutenzione del motore

- vedere il Manuale Operativo del motore allegato

5.2. Tensionamento delle cinghie di trasmissione

Controllare regolarmente la tensione delle cinghie di trasmissione che guidano il disco diamantato. La flessione della cinghia sulla pressione delle dita dovrebbe essere circa 2 cm.
Per tensionare le cinghie procedure come segue:

allentare i 4 bulloni che fissano il motore alla base telaio

- girare la vite di tensionatura per tirare le cinghie
- rifissare I bulloni del motore sul telaio

Quando si sostituiscono le cinghie, usare sempre cinghie della stessa dimensione e tipo.

NOTA BENE! Non eccedere la tensione delle cinghie!

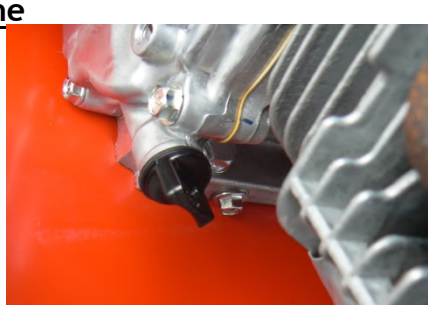

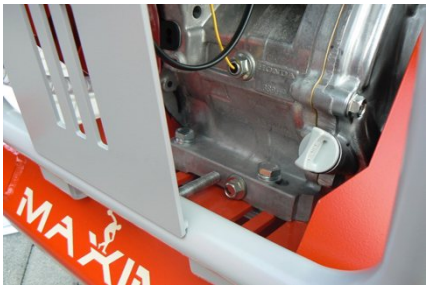

5.3. Ispezione delle parti imbullonate

E' consigliato di ispezionare tutte le parti imbullonate prima di ogni lavoro.

5.4. Regolazione velocità del motore

In caso di sostituzione o riparazione del motore è necessario regolare la velocità del motore. Procedere come segue:
La velocità del motore può essere misurata sia con conta giri a contatto che a non-contatto. Se si usa quello a contatto, togliere prima il carter della cinghia.
La velocità del motore dovrebbe essere 3600 giri/minuto.
I giri del mandrino devono essere: 2800 RPM

NON REGOLARE MAI VELOCITA' DEL MOTORE PIU' ALTE DELLO SPECIFICATO!

(Il motore può essere danneggiato da eccesso di vibrazioni.)

Il costruttore non risponderà di danni causati da eccesso di velocità del motore!

TALE REGOLAZIONE DEVE ESSERE EFFETTUATA SOLTANTO DA OFFICINE AUTORIZZATE DURANTE IL PERIODO DI GARANZIA!

PAVIMAX 400 / 450 / 500

POS.	CODICE	DESCRIZIONE	
1	P400 31718A	TELAIO	
5	P400 40212A	DADO	
8	P400 31733A	GUIDA DI TAGLIO	
9	P400 42029A	RONDELLA	
12	P400 4260000208	VITE M8X30	
13	P400 4236203560	SUPPORTO DI GOMMA	
14	P400 4200007616	SUPPORTO DI GOMMA	
15	P400 4264001324	SPINA	
18	P400 2933008020	VITE M8X20	
21	P400 2934000008	DADO M8	
24	P400 2125000084	RONDELLA 8,4	

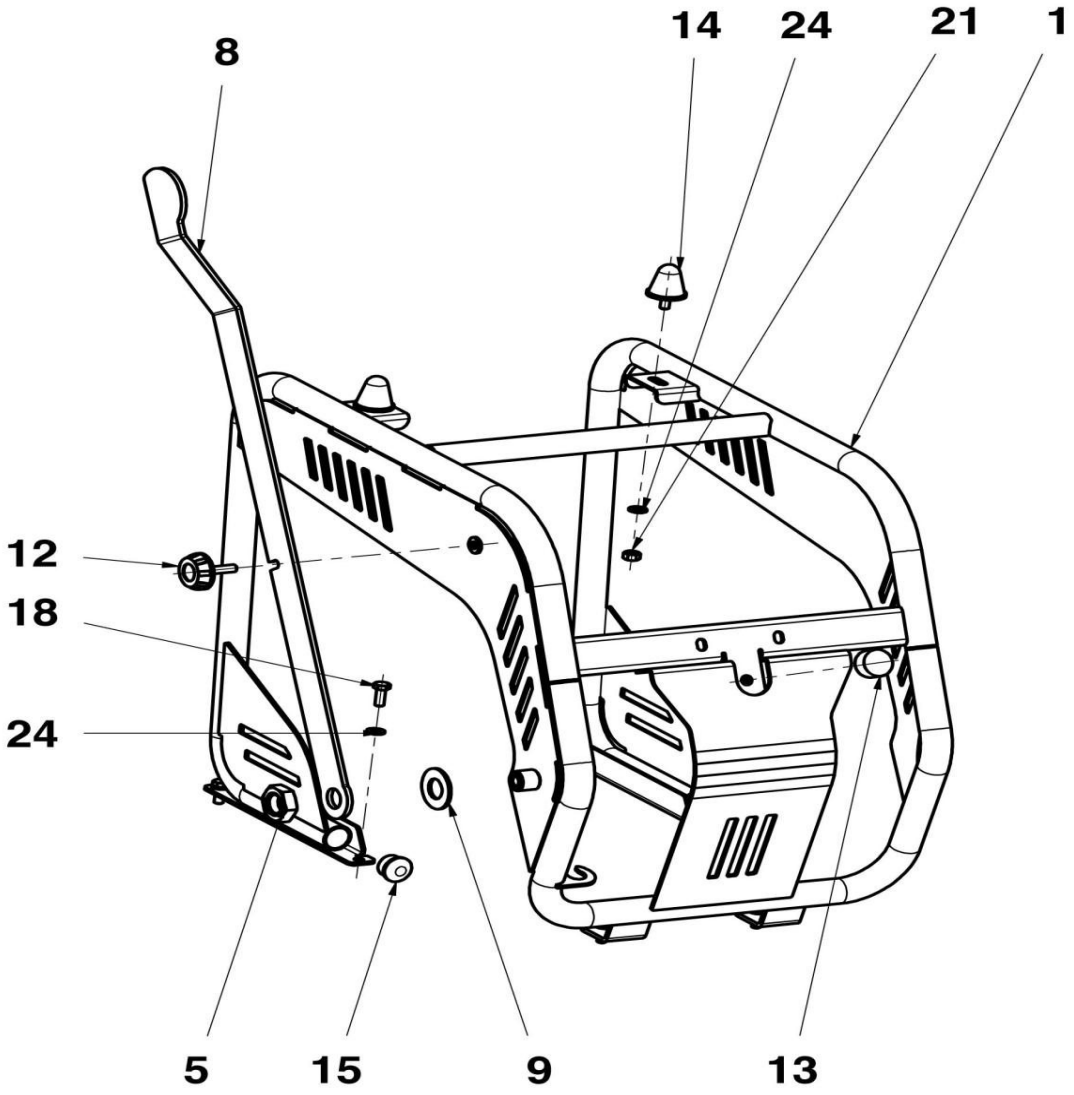

POS.	CODICE	DESCRIZIONE	
1	P400 31709A	TELAIO CARRELLO	
3	P400 42085A	ALBERO RUOTE	
5	P400 3180180208	RUOTA POSTERIORE	
6	P400 3180180209	RUOTA ANTERIORE	
8	P400 29330020	DADO M10X20	
9	P400 2933008020	DADO M8X20	
11	P400 2125000150	RONDELLA 15	
12	P400 2125000105	RONDELLA 10,5	
13	P400 2127000010	RONDELLA 10	
14	P400 2125000084	RONDELLA 8,5	
15	P400 2127000008	RONDELLA 8	

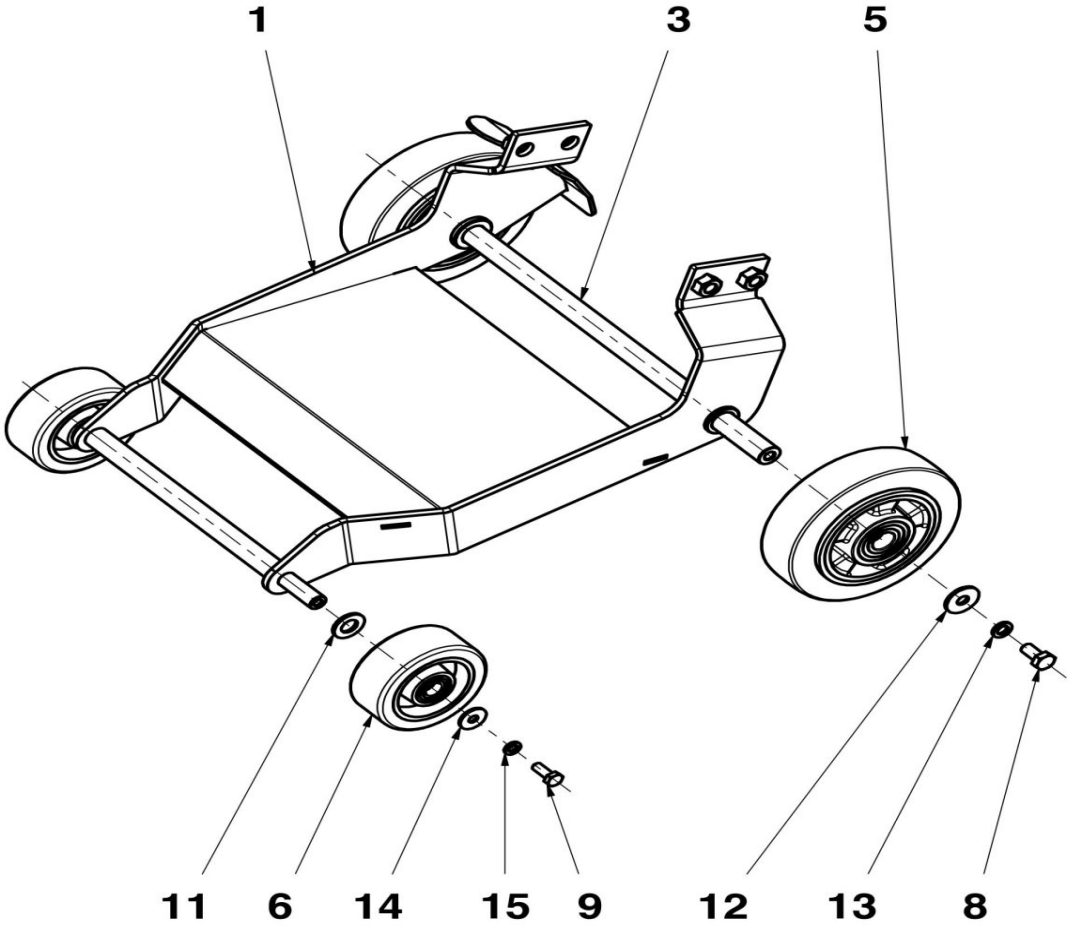

POS.	CODICE	DESCRIZIONE	
1	P450 31736A	CARTER COPRILAMA PAVIMAX 450	
	P400 31756A	CARTER COPRILAMA PAVIMAX 400	
	P500 31777A	CARTER COPRILAMA PAVIMAX 500	
4	P400 42026A	FLANGIA ESTERNA	
7	P450 40162E	PULEGGIA DISCO PAVIMAX 450	
	P400 42086A	PULEGGIA DISCO PAVIMAX 400	
	P500 42144A	PULEGGIA DISCO PAVIMAX 500	
8	P400 41902A	PULEGGIA CINGHIA	
9	P400 31735A	ALBERO	
10	P400 31658A	FLANGIA INTERNA	
11	P400 3293000025	SUPPORTO ALBERO	
12	P400 42093A	ALBERO DISCO	
14	P400 42028A	DADO CHIUSURA DISCO	
15	P400 41061A	DEFLETTORE	
19	P450 3120010053	MOTORE GX390	
	P400 3120010032	MOTORE GX270	
20	P450 4080000700	CINGHIA DI TRASMISSIONE PMA450	
	P400 4080000735	CINGHIA DI TRASMISSIONE PMA400	
21	P400 3110000208	SUPPORTO A FLANGIA CON CUSCINETTO	
22	P400 3742100801	NIPPLE	
23	P400 40173A	PARASPRUZZI	
26	P400 2256286625	LINGUETTA	
27	P400 2256288750	LINGUETTA	
30	P400 2933016045	VITE ESAGONALE M16X45	
31	P400 2912010040	VITE ESAGONALE M10X40	
32	P400 2912006016/2	VITE ESAGONALE M6X16	
33	P400 2933006016	VITE ESAGONALE M6X16	
34	P400 2798504006	VITE ESAGONALE M4X6	
37	P400 2934000016	DADO M16	
38	P400 2985000012	DADO M12	
39	P400 2985000006	DADO M6	
42	P400 2125000170	RONDELLA 17	
43	P400 2125000130	RONDELLA 13	
44	P400 2125000105	RONDELLA 10,5	
45	P400 2125000064	RONDELLA 6,4	

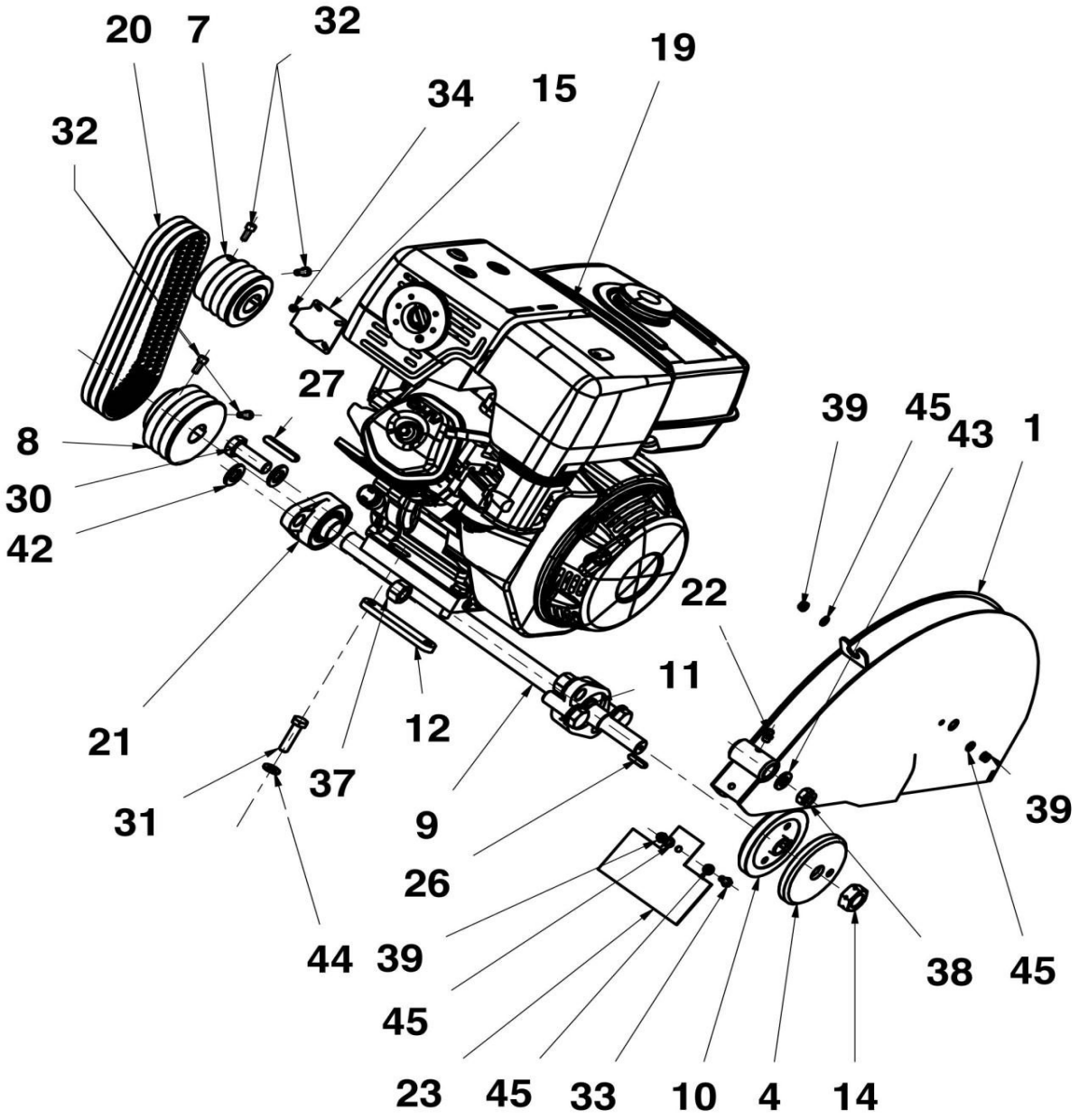
20
7
32
19
34
15
32
27
39
45
43
1
8
30
42
22
11
21
12
37
31
9
39
26
44
39
38
45
45
23
45
33
10
4
14

POS.	CODICE	DESCRIZIONE	
1	P400 10129A	BASE APPOGGIO MOTORE	
2	P400 20308A	CARTER COPRICINGHIA	
4	P400 4014014033	TAPPO CHIUSURA	
6	P400 2933010050	VITE ESAGONALE M10X50	
7	P400 2933008016	VITE ESAGONALE M8X16	
9	P400 293400010	DADO M10	
11	P400 2125000084	RONDELLA 8,4	

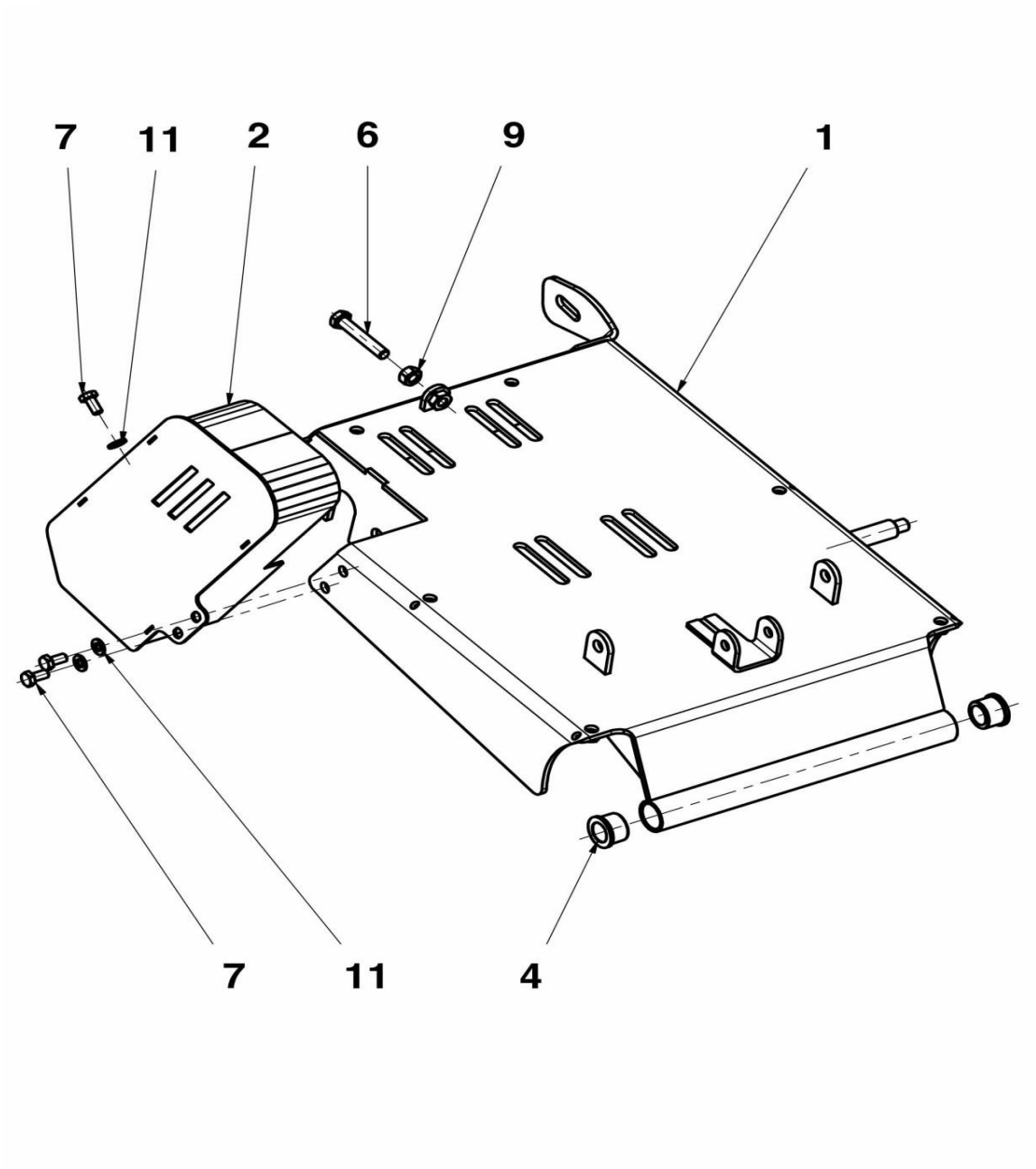

POS.	CODICE	DESCRIZIONE	
1	P400 42106A	TUBO	
2	P400 42103A	LEVA	
3	P400 4260004010	MANOPOLA	
4	P400 42120A	BOCCOLA	
5	P400 42121A	DADO REGISTRO	
6	P400 4014085038	TAPPO IN PLASTICA	
7	P400 2799110070/1	VITE ESSAGONALE M10X70	
9	P400 3110000207	CUSCINETTO UCF 204	
10	P400 3742101001	NIPPLE	
11	P400 2931010060	VITE ESSAGONALE M10X60	
12	P400 2125000105	RONDELLA 10,5	
13	P400 2934000010	DADO M10	

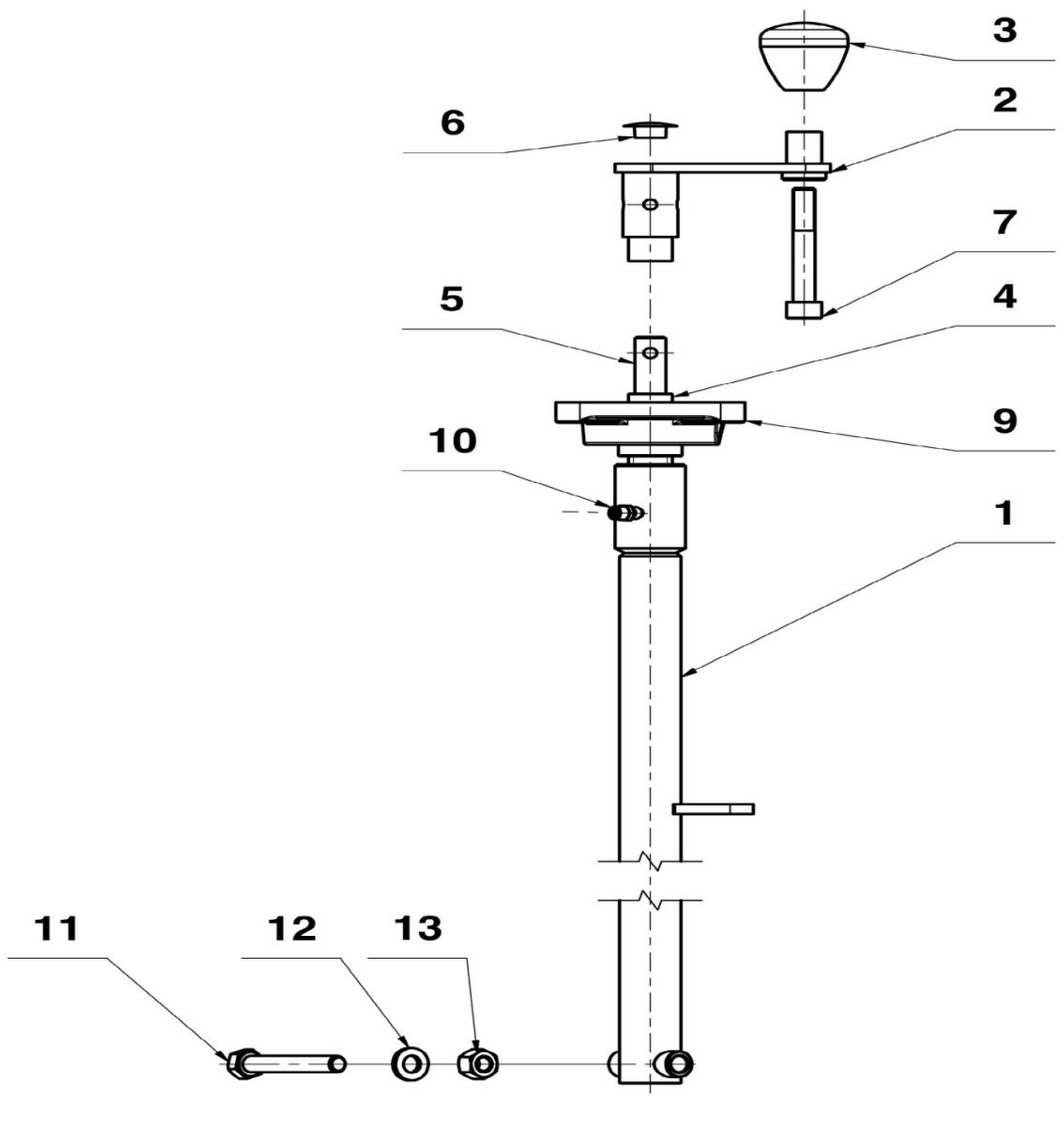

POS.	CODICE	DESCRIZIONE	
1	P400 31740A	BARRA MANUBRIO	
2	P400 31746A	PANNELLO COMANDI	
3	P400 31748A	CARTER FRONTALE	
4	P400 31753A	SEDE MOLLA	
5	P400 2933010100	VITE ESAGONALE M10X100	
7	P400 2933012025	VITE ESAGONALE M12X25	
8	P400 2125000130	RONDELLA 13	
9	P400 2912008016	VITE ESAGONALE M8X16	
10	P400 4260015210	POMELLO	
11	P400 4014014013	MANOPOLA	
12	P400 2933010020	VITE ESAGONALE M10X25	
13	P400 2125000105	RONDELLA 10,5	
14	P400 3180180210	FRENO RUOTA	
15	P400 6000000077	BOTTONE STOP	
16	P400 6000000091	LEVA ACCELERATORE	
18	P400 2000843015	RONDELLA 8,4	
20	P400 2200000003	MOLLA	
21	P400 3509000005	FILO 680 MM	
22	P400 3510000004	CAVO GAS 830 MM	
23	P400	CAVO 1250 MM	
24	P400 4014085039	SPINA LBS1 313564	
25	P400 4014085040	SPINA LBS1 391697	
26	P400 6021864300	MORSETTO 1864300	
27	P400 6021864400	MORSETTO 1864400	
28	P400 42142A	PIASTRA DI COPERTURA	
29	P400 4014085033	TAPPO 20X40	
30	P400 2798506012	VITE ESAGONALE M6X12	
31	P400 2125000064	RONDELLA 6,4	
36	P400 2001052515	RONDELLA 10,5	
38	P400 31752A	PIASTRA DI COPERTURA	

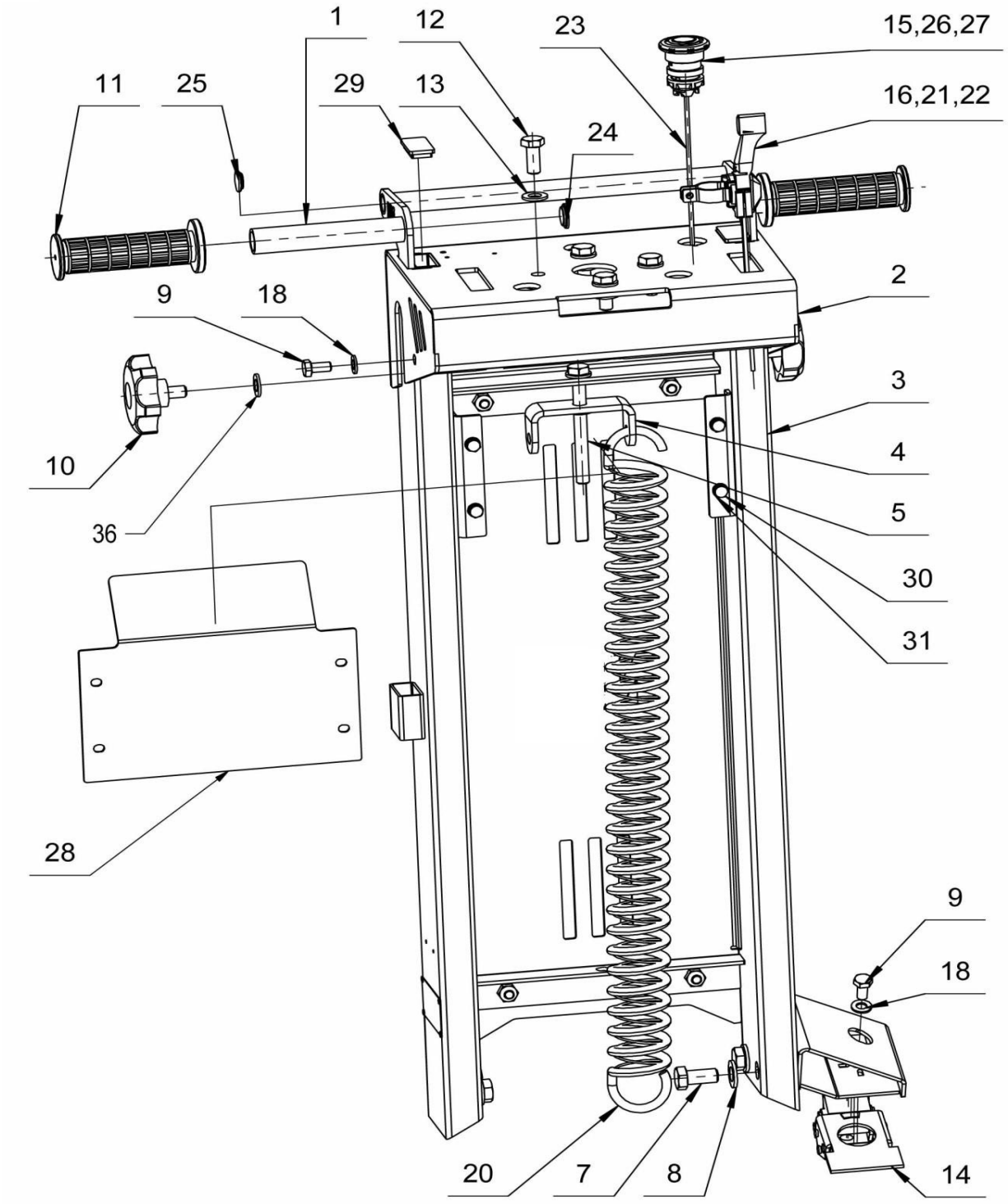
1
12
23
15,26,27
11
25
29
13
16,21,22
24
2
9
18
3
4
10
5
36
30
31
28
9
18
20
7
8
14

POS.	CODICE	DESCRIZIONE	
1	P400 600031742A	TANICA ACQUA	
2	P400 40501A	TAPPO IN GOMMA	
3	P400 42110A	BARRA	
4	P400 42080A	SUPPORTO	
5	P400 4016001400	TUBO 1,5 MT	
6	P400 4014014025	NIPPLE	
7	P400 2933008020	VITE ESAGONALE M8X20	
8	P400 2125000084	RONDELLA 8,4	
9	P400 2934000008	DADO M8	
10	P400 4014014011	RACCORDO IN PLASTICA A 2 VIE	
11	P400 40213AA	RACCORDO CON FILTRO	
12	P400 4014435001	RUBINETTO	
13	P400 3651002015	FASCETTA	
14	P400 2933006012	VITE ESAGONALE M6X12	
15	P400 29850000006	DADO M6	

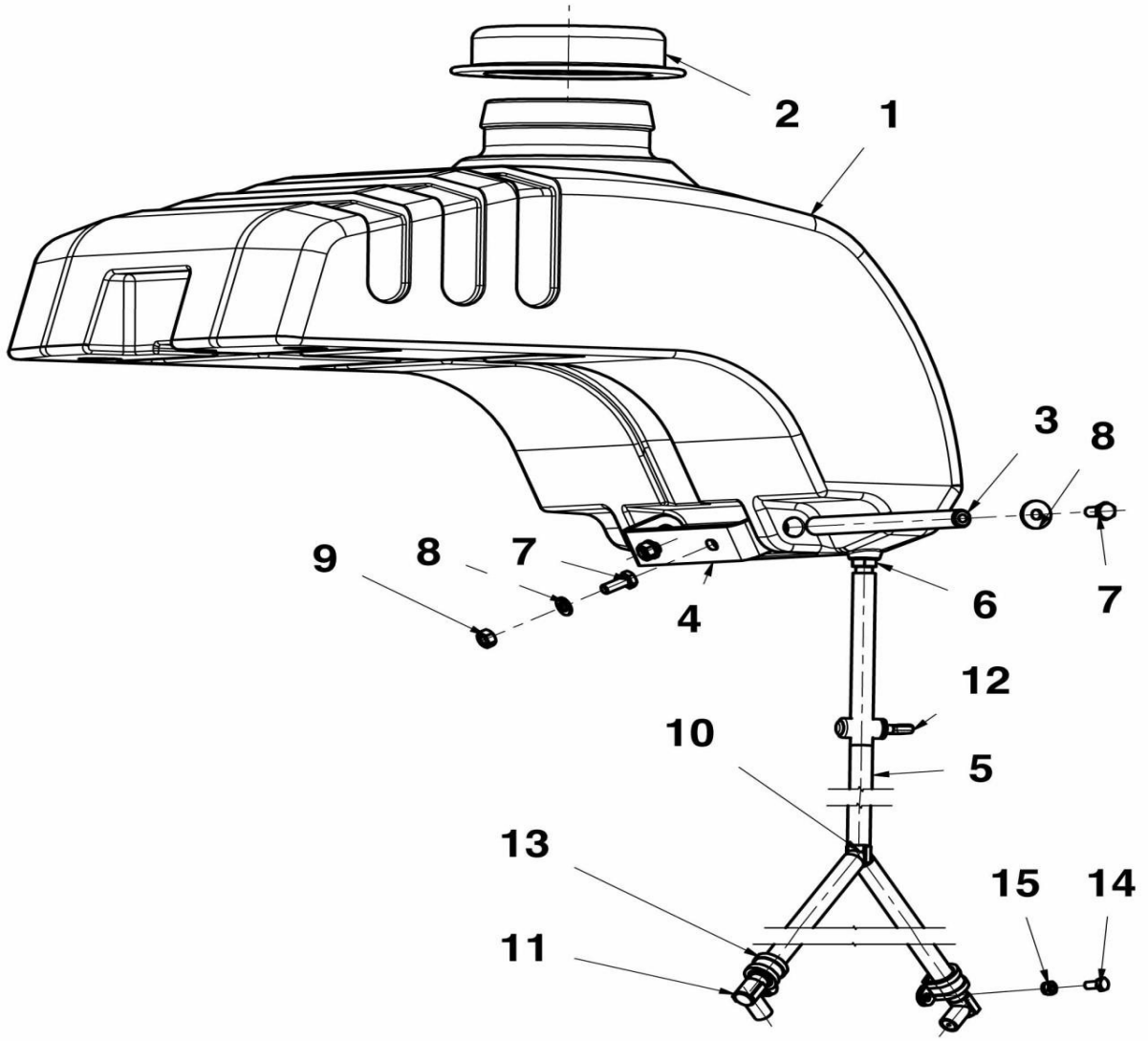

POS.	CODICE	DESCRIZIONE	
1	P400 42111A	GANCIO DI SOLLEVAMENTO	
2	P400 31745A	COPRIPULEGGIA	
3	P400 40255AA	CAVO DI PROFONDITA'	
4	P400 40256A	PULEGGIA	
5	P400 3742100601	NIPPLE M6	
6	P400 2200000004	MOLLA	
7	P400 2220000320	LINGUETTA	
8	P400 40254A	BARRA	
9	P400 2125000084	RONDELLA 8,4	
10	P400 2315000008	DADO M8	

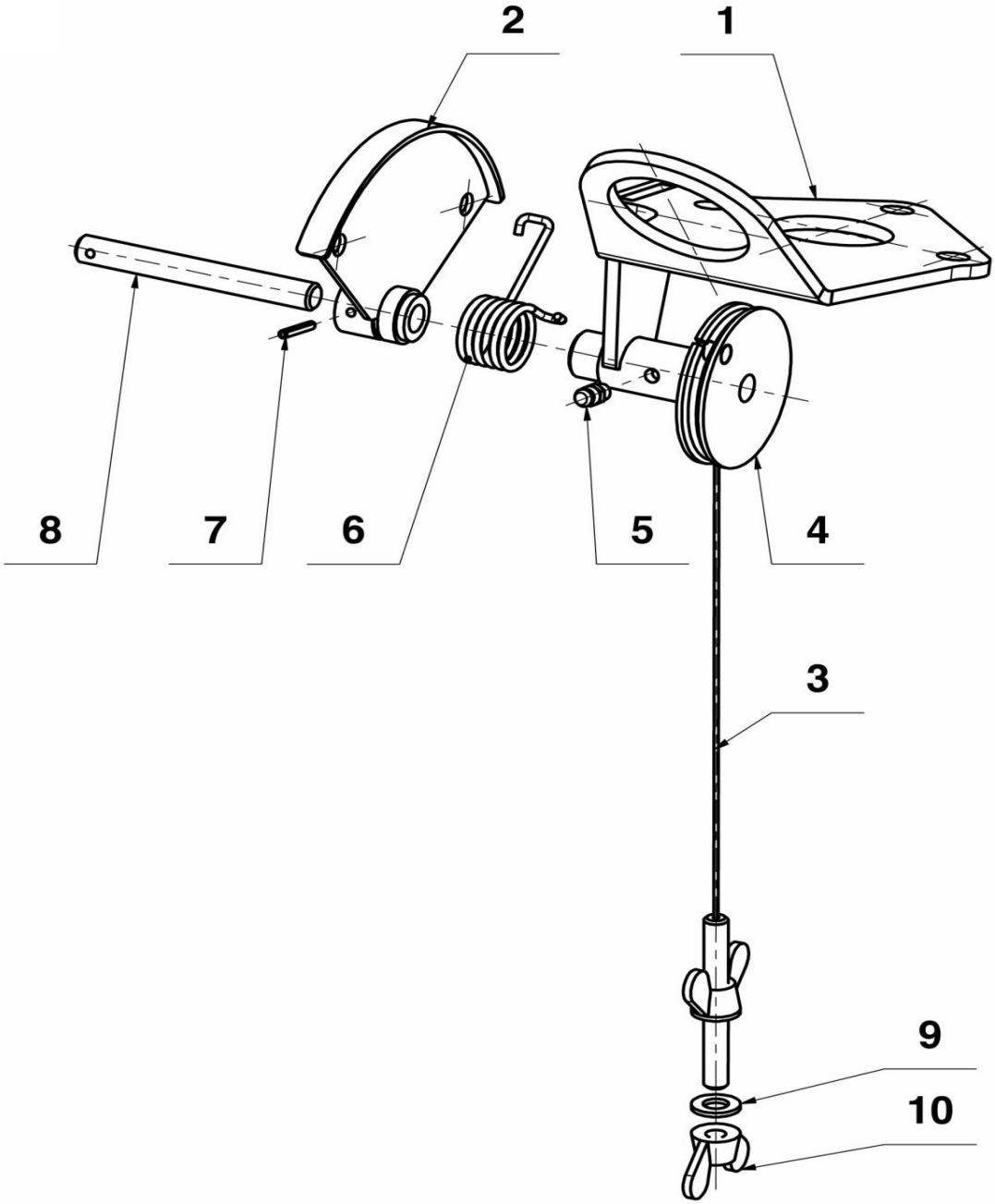

6. PROGRAMMA DI MANUTENZIONE

Questo programma di manutenzione contiene soltanto le operazioni più importanti. Oltre a queste operazioni, effettuare manutanzione o riparazioni della macchina può dipendere da diverse condizioni ambientali. Controllare anche il manuale di istruzioni del motore.

ATTENZIONE:

Spegnere il motore prima di ogni operazione di manutenzione o riparazione.
Usare solo parti di ricambio del motore originali. L'uso di parti di ricambio non-originali può causare danni alla macchina. Il produttore non risponde della garanzia in caso di parti di ricambio non-originali.

Articolo	Operazione	Ispezione iniziale	Dopo 1 mese o 20 ore	Ogni 3 mesi o 50 ore.	Ogni 6 mesi o 100 ore
Olio Motore	Ispezione livello Olio	☑	Giornaliera		
	Cambio		☑		☑
Filtri aria	Ispezione Pulizia	☑	Giornaliera Se necessario		
Candela (motori benzina)	Ispezione - Pulizia				☑
Sistema di ispezione (motori diesel)	Ispezione - Pulizia	Ogni 12 mesi o 300 ore (2)			
Porta filtro	Pulizia				☑
Tubo carburante	Ispezione - Cambio	Ogni 2 anni			
Rettifica valvole	Ispezione - Registrazione	Ogni 12 mesi o 300 ore (2)			
Serbat.carbur e setaccio	Pulizia	Ogni 12 mesi o 300 ore (2)			
Cinghia trasmissione	Tensionatuara			☑	
Assemblaggio maniglie	Lubrificazione				☑

1. **Da effettuare più spesso quando si opera in situazione di polvere!**
2. **Si raccomanda l'uso soltanto a personale tecnicamente qualificato.**
3. **Usare la asta per ispezionare il livello dell'olio (fornita con ogni macchina come accessorio)**

CERTIFICATO DI GARANZIA

Noi, sotto firmati MAXIMA Spa, in qualità di distributori garantiamo il seguente prodotto:

Tipo: **N.Serie**:

Da essere libero da difetti per il periodo di 12 mesi dalla data di vendita all'utilizzatore finale o 14 mesi dalla spedizione da MAXIMA, se dovesse accadere prima.

Nome ditta (utilizzatore finale): (Nome cliente finale/utilizzatore)

_____

_____

_____

Questa garanzia è valida solo per l'acquirente (utilizzatore finale) il cui nome è scritto nel presente certificato.
Questa garanzia esclude il motore a scoppio/combustibile, il quale è coperto da garanzia separata.
La presente garanzia non copre parti di consumo o deteriorabili, come per esempio le cinghie a V, elementi in gomma, filtri, candele, bulbi elettrici, imbottiture morbide per piastre vibranti, dischi diamantati per macchine da taglio e parti similari.

La MAXIMA Srl non onorerà reclami di garanzia per danno causato da inosservanze del manuale operativo, per usi della macchina diversi da quelli preposti, abusi, negligenze su istruzioni di manutenzione o danni causati da incidenti o cause di forza maggiore. La garanzia non è valida se la macchina è stata modificata senza autorizzazione scritta da parte della ditta costruttrice o se sono state utilizzate parti di ricambio non originali oppure se vengono utilizzati carburanti o oli diversi da quelli prescritti.

Ogni reclamo di garanzia deve essere sottoposto a MAXIMA SpA per iscritto appena possibile dopo che è accaduto il difetto. In caso di reclamo di garanzia autorizzato, sarà unica decisione della MAXIMA SpA riparare o sostituire il pezzo difettoso farlo riparare da una azienda qualificata o autorizzata. In caso di reclamo di garanzia non autorizzato MAXIMA SpA si riserva il diritto di fatturare al reclamante alcuni o tutti i costi collegati alla verifica dei reclami e riparazioni della macchina.

POVIGLIO,li
Data _____

PAVIMAX400-450-500.07-17.A.IT

MAXIMA®

ONLY FOR REAL PROFESSIONALS

Maxima SpA - Via Matteotti, 6 - 42028 Poviglio (Re) Italia
Tel: 0039 0522 968011 - Fax: 0039 0522 967536
info@maxima-dia.com - www.maxima-dia.com