MAXIMA®

ONLY FOR REAL PROFESSIONALS

Maxi 400 Ponte - Libretto d'uso e manutenzione

MATRICOLA M

INDICE

1 - INFORMAZIONI GENERALI 3
1.1 - Scopo del manuale 3
1.2 - Identificazione costruttore e macchina 3
2 - INFORMAZIONI TECNICHE 4
2.1 - Descrizione della macchina 4
2.2 - Dispositivi di sicurezza 4
2.3 - Caratteristiche tecniche 5
2.3.1 - Dimensioni di ingombro 5
2.3.2 - Dati tecnici 5
2.3.3 - Impianto idraulico di raffreddamento 6
2.4 - Certificazione del rumore e delle vibrazioni 6
2.4.1 - Misura del rumore 6
2.4.2 - Misura delle vibrazioni 7
2.5 - Accessori 8
3 - INFORMAZIONI SULLA SICUREZZA 9
3.1 - Sicurezza - informazioni generali 9
3.2 - Targhette di sicurezza 9
4 MOVIMENTAZIONE E MONTAGGIO MACCHINA 10
4.1 - Disimballo macchina 10
4.2 - Assemblaggio macchina 10
4.3 - Montaggio accessori 11
4.4 - Montaggio utensile di taglio 12
5 REGOLAZIONI 12
5.1 - Regolazioni e messa a punto 12
6 USO E FUNZIONAMENTO 13
6.1 - Descrizione comandi 13
6.2 - Alimentazione impianto idraulico di raffreddamento 14
6.3 - Alimentazione impianto elettrico 14
6.4 - Utilizzo della macchina 15
6.4.1 - Operazione di taglio con avanzamento del gruppo di taglio 15
6.4.2 - Operazione di taglio in diagonale 16
6.4.3 - Operazione di taglio per smusso a 45° (jolly) 17
6.4.4 - Operazione di foro 18
7 - MANUTENZIONE MACCHINA 19
7.1 - Manutenzione programmata 19
7.2 - Immagazzinaggio 19
8 - GUASTI 20
8.1 - Inconvenienti, cause e rimedi 20
9 - SOSTITUZIONE PARTI 21
9.1 - Ricambi originali 21
9.2 - Sostituzione pompa 21
9.3 - Sostituzione dell'utensile di taglio 21
9.4 - Sostituzione cinghie 22
10 - GARANZIA 23

1 - INFORMAZIONI GENERALI

1.1 - Scopo del manuale

Questo manuale è stato scritto dal fabbricante ed è parte integrante del corredo della macchina.
Nel manuale sono contenute tutte le informazioni necessarie all'utilizzatore in materia di sicurezza e salute.
La macchina deve essere usata da un unico utilizzatore professionale per volta.
Egli deve essere in grado di svolgere l'attività per cui la macchina è stata destinata, deve possedere le capacità psicoattitudinali necessarie allo svolgimento di questa attività, rispettando le modalità indicate dal fabbricante ed eseguendo solo gli interventi da esso previsti.
Gli interventi manutentivi che richiedono una precisa competenza tecnica devono essere eseguiti esclusivamente da operatori qualificati.
Alcune parti di testo evidenziate graficamente e precedute da simboli, indicano che le informazioni contenute vanno rispettate rigorosamente :

Questo simbolo indica un pericolo con danni alle persone o alle cose.

Questo simbolo indica un divieto o un obbligo per evitare danni alle persone e alle cose.

Questo simbolo indica informazioni supplementari che il fabbricante intende fornire. Il non rispetto non crea un pericolo alle persone, ma un uso non corretto della macchina.

1.2 - Identificazione costruttore e macchina

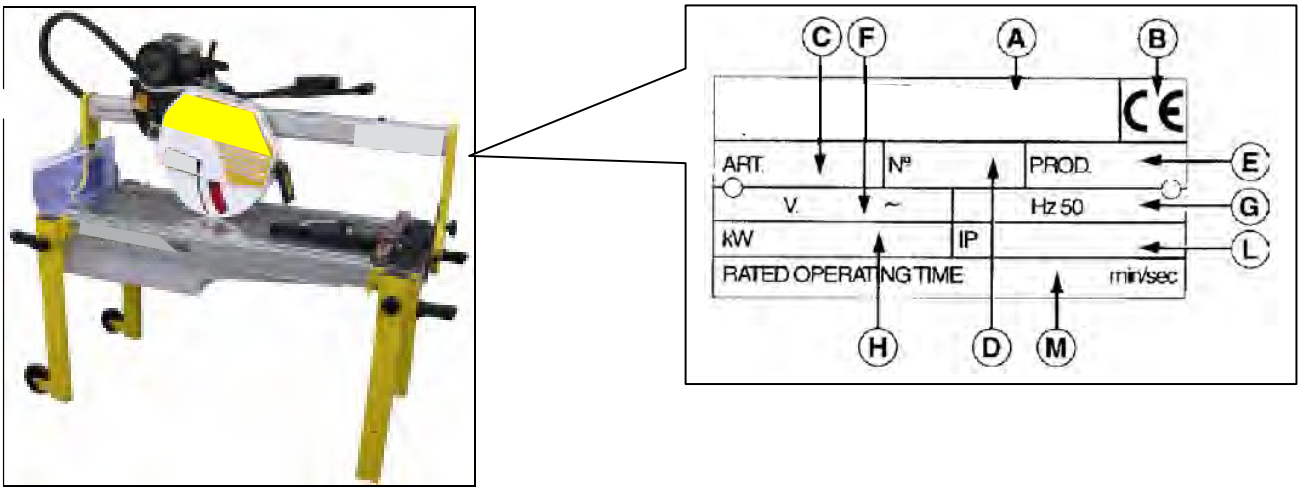

A - Identificazione del fabbricante
B - Marcatura CE di conformità
C - Modello macchina
D - Numero di matricola
E - Data di fabbricazione
G - Frequenza di lavoro
F - Tensione di lavoro
H - Potenza
L - Protezione
M - Esercizio

2 - INFORMAZIONI TECNICHE

2.1 - Descrizione della macchina

La macchina per tagliare, d'ora innanzi definita macchina, serve per eseguire operazioni di taglio e jolly su piastrelle per rivestimenti murali e pavimentazioni prima della loro posa.

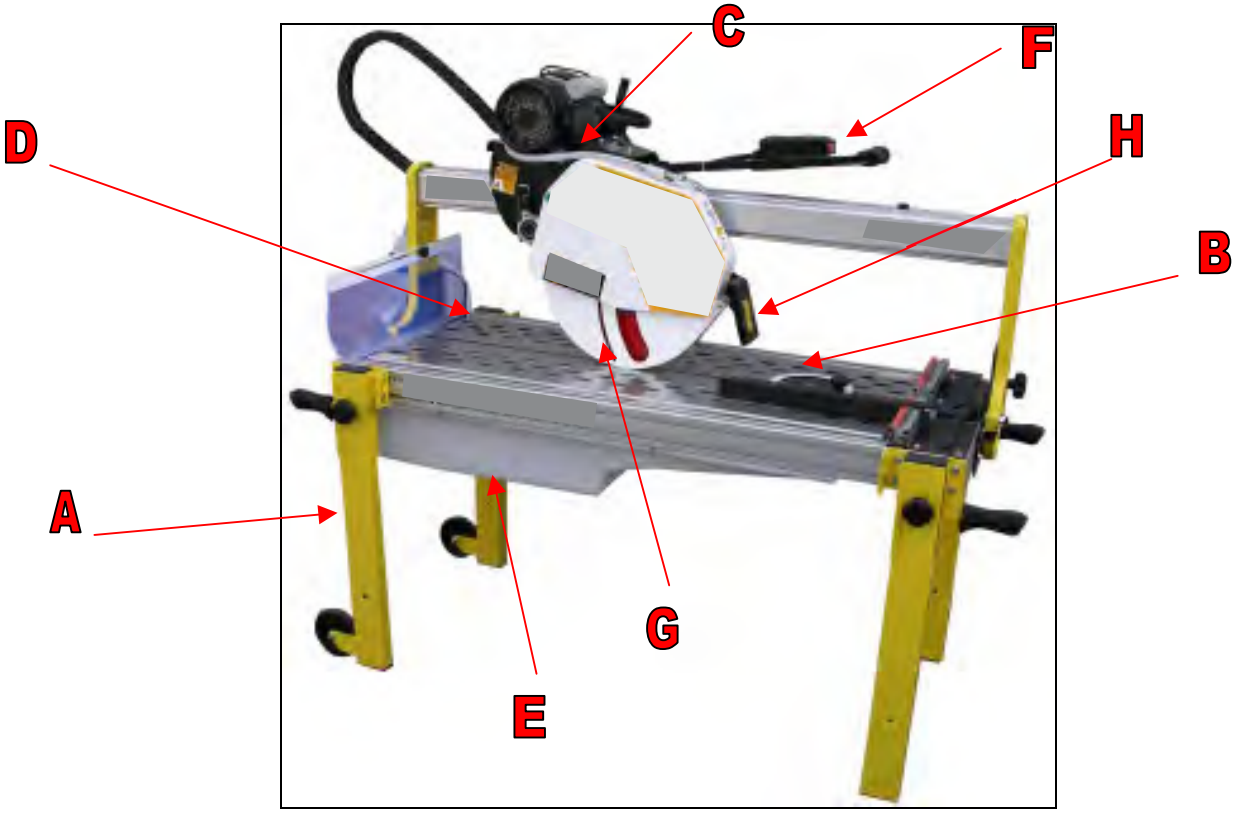

Legenda :

A - Gambe di sostegno
B - Piano di lavoro
C - Gruppo di taglio
D - Pompa di circolazione dell'acqua
E - Vasca dell'acqua
F - Interruttore magneto-termico di azionamento

2.2 - Dispositivi di sicurezza

G - Carter di protezione dell'utensile di taglio
H - Dispositivo di protezione dagli spruzzi dell'acqua, dalla polvere e dai detriti del taglio.

2.3 - Caratteristiche tecniche

2.3.1 - Dimensioni di ingombro

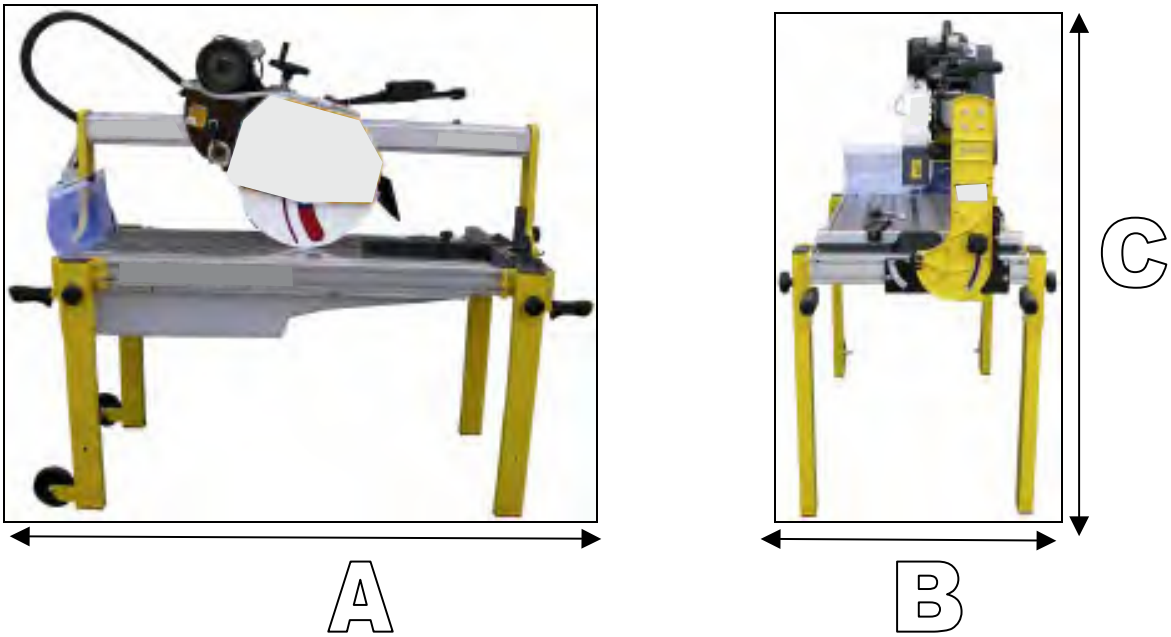

MODELLO	A	B	C
MAXI 400 PONTE	167	74	146

2.3.2 - Dati tecnici

MOTORE	Volt	Hz	Amp.	Kw	IP	g/min
MAXI 400 PONTE	220	50	15	2,5	54	2.750

	UTENSILE DI TAGLIO	
MODELLO	Diametro esterno mm.	Diametro interno mm.
MAXI 400 PONTE	400	25,4

MODELLO	SPINA DI COLLEGAMENTO			
MAXI 400 PONTE	16 A 6H 2P + T	IP 67	200/250V	50 - 60 Hz

MODELLO	PESO MACCHINA A SECCO
MAXI 400 PONTE	Kg. 110

2.3.3 - Impianto idraulico di raffreddamento

POMPA	Volt	Hz	Amp.	Watt	IP	Lt/min
MAXI 400 PONTE	230/240	50	0,35	13	68	17

2.4 - Certificazione del rumore e delle vibrazioni

2.4.1 - Misura del rumore

Secondo norme CEE 89/392, 91/368, ISO 3746 :
Codice di prova per la misura del livello della potenza sonora di sorgenti di rumore.

1)Metodo di prova

a) Macchina funzionante nelle condizioni tipiche di impiego.

2)Apparecchiature di misura

a) Fonometro modulare di precisione : Bruel & Kjaer Mod. 2231
b) Calibratore acustico : Bruel & Kjaer Mod. 4230
c) Pistola a tamburo Cal.380 Magnum
d) Registratore a nastro digitale (DAT) : Sony Mod.DTC-P7
e) Registratore di livello : Bruel & Kjaer Mod. 2306
f) Real Time FFT Diagnostic Instruments Mod. PL 202

3)Risultati

a) Livello di potenza sonora Lw = 96
b) Livello equivalente della pressione sonora all'orecchio dell'operatore (microfono posto a 10 cm. dall'orecchio dell'operatore) Leq = 93,7 dBa.

2.4.2 - Misura delle vibrazioni

Secondo norme ISO 5349
Vibrazioni meccaniche - Vibrazioni trasmesse al sistema mano-braccio

1)Apparecchiatura di misura

a) Misuratore di vibrazioni : Bruel & Kjaer Mod.2511
b) Accelerometro : Bruel & Kjaer Mod.4370
c) Calibratore delle vibrazioni : Bruel & Kjaer Mod.4294
d) Registratore digitale (DAT) : Sony Mod. DTC-P7
e) Analizzatore di frequenza bicanale : Diagnostic Instruments Mod.PL 202

2)Risultati

a) E' stato usato un sistema basicentrico di coordinate e la misura è stata effettuata lungo l'asse dominante Xh.
b) Il valore dell'accelerazione equivalente, ponderata in frequenza è risultato 0,1 m/sec2.

2.5 - Accessori

MAXI 400 PONTE

TIPO		**UTILIZZO**	
Disco diamantato universale corona a settori diam.400 mm.		Serve per effettuare tagli a vista su qualsiasi tipo di materiale laterizio.	
			L'usura dell'utensile di taglio dipende dalla composizione del materiale da tagliare. Più è abrasivo e più è veloce il consumo. Su richiesta del cliente è possibile fornire dischi diamantati specifici.

3 - INFORMAZIONI SULLA SICUREZZA

3.1 - Sicurezza - informazioni generali

- Leggere attentamente il manuale per conoscere a fondo la posizione e la funzione dei comandi della macchina.
- Leggere il manuale prima di effettuare qualsiasi intervento e rispettare rigorosamente le informazioni fornite dal fabbricante.
- Non modificare, diminuire od eliminare i dispositivi di sicurezza eventualmente presenti.
- Utilizzare sempre i dispositivi di protezione individuale e nel rispetto delle norme antinfortunistiche vigenti nel paese di utilizzo indicati dal fabbricante.
- Mantenere puliti ed efficaci i segnali di sicurezza e pericolo.
- Utilizzare la macchina in modo tale da non causare pericoli alle persone presenti nella vicinanza dell'area di lavoro, in particolare in presenza di bambini e portatori di handicap.
- Qualsiasi intervento manutentivo deve essere effettuato con la spina disinserita dalla linea di alimentazione.
- Non lasciare incustodita la macchina in condizione di pericolo.

3.2 - Targhette di sicurezza

Pericolo !
Abrasione arti superiori.
Divieto di toccare l'utensile in movimento.

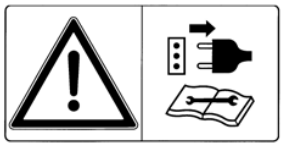

Informazione.
Leggere attentamente il manuale.
Prima di effettuare qualsiasi intervento staccare la spina di alimentazione.

Utilizzare i guanti

Utilizzare la cuffia

Utilizzare calzature antinfortunistiche

4 MOVIMENTAZIONE E MONTAGGIO MACCHINA

4.1 - Disimballo macchina

Conservare tutti i materiali di imballaggio; in futuro potrebbe rendersi necessario imballare di nuovo la macchina.
La macchina, nelle varie versioni, pesa più di 30 kg.; per toglierla dall'imballo è opportuno farsi aiutare.
Procedere al disimballo nel seguente modo :

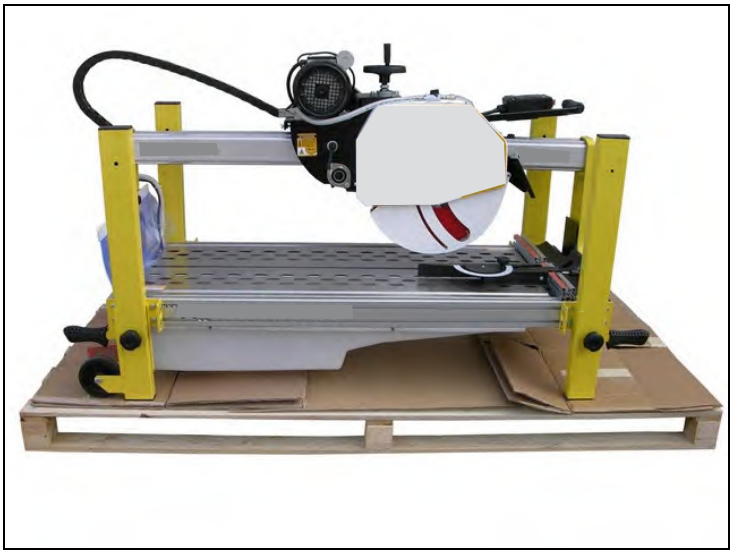

1. Togliere il film che avvolge la macchina.
2. Sollevare la macchina e collocarla su una superficie piana.

4.2 - Assemblaggio macchina

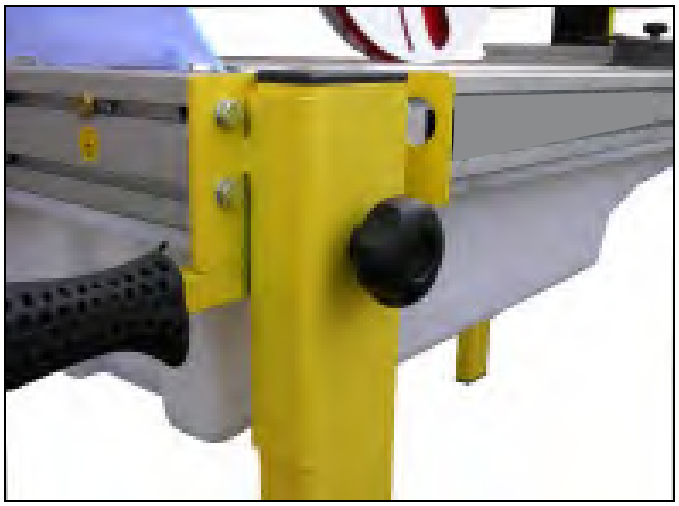

1. Sfilare i quattro pomelli che bloccano le gambe.
2. Abbassare le gambe fino a fare combaciarne il foro con il dado posteriore.
3. Inserire il pomello e serrare.

⚠ ***Accertarsi che le gambe risultino ben fissate al telaio.***

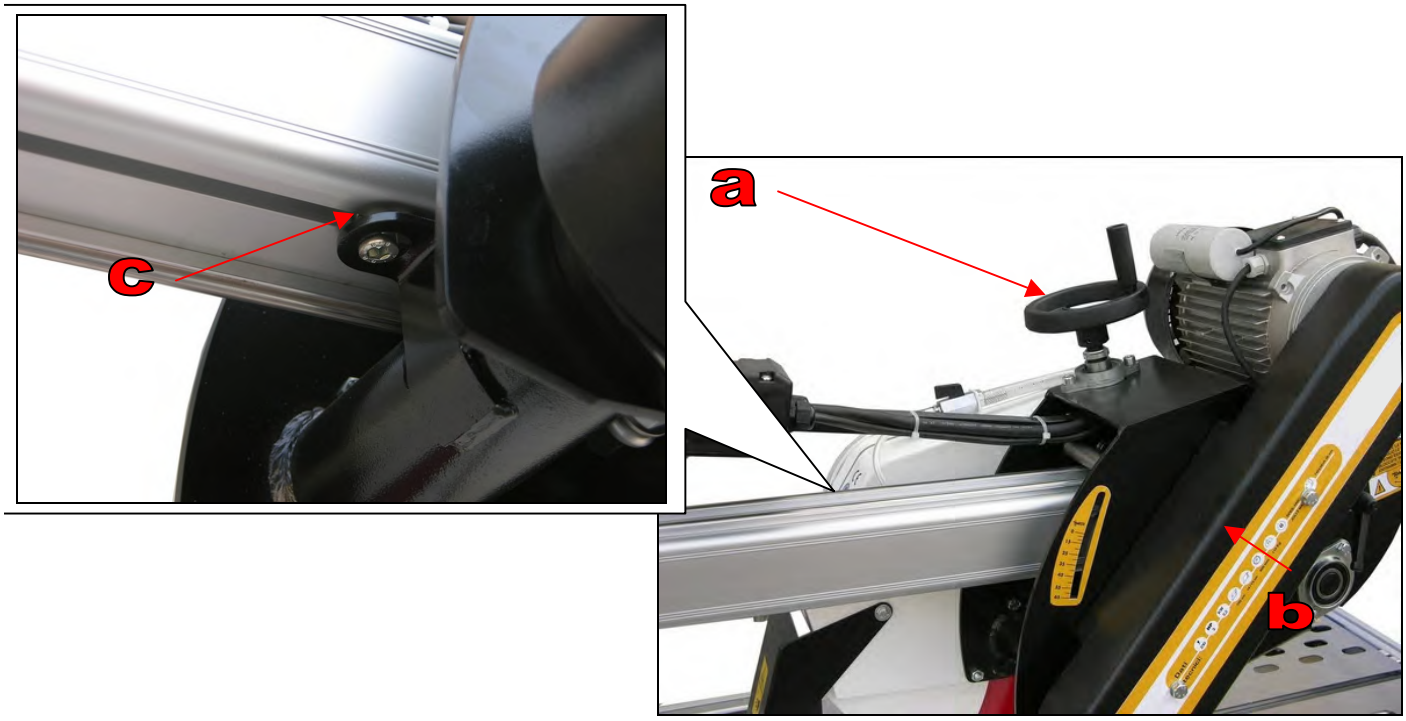

1. Allentare le due leve (b)
2. Ruotare in senso antiorario il volante (a) per abbassare il gruppo di taglio e sganciarlo dalla vite di fermo (C)

4.3 - Montaggio accessori

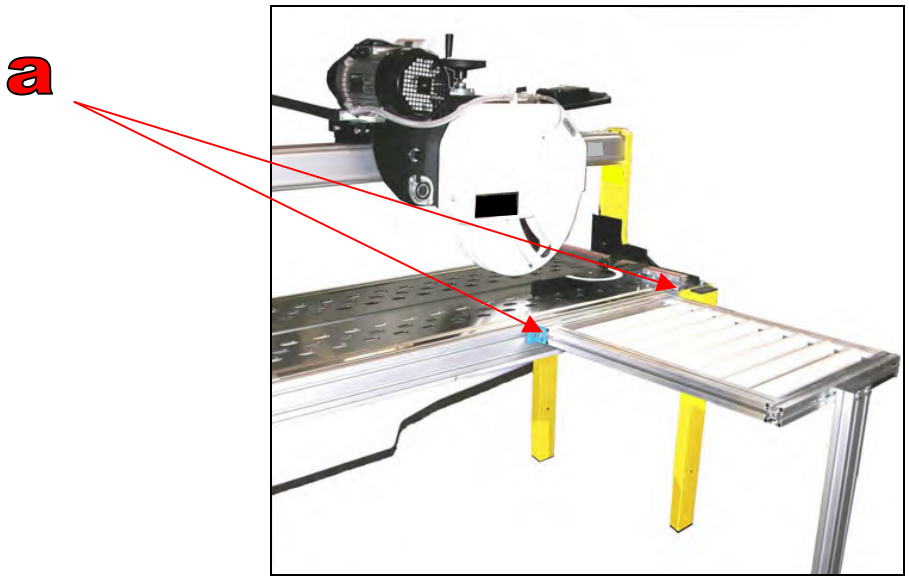

- Fissare il banchetto al telaio con le viti in dotazione nei punti (a)

4.4 - Montaggio utensile di taglio

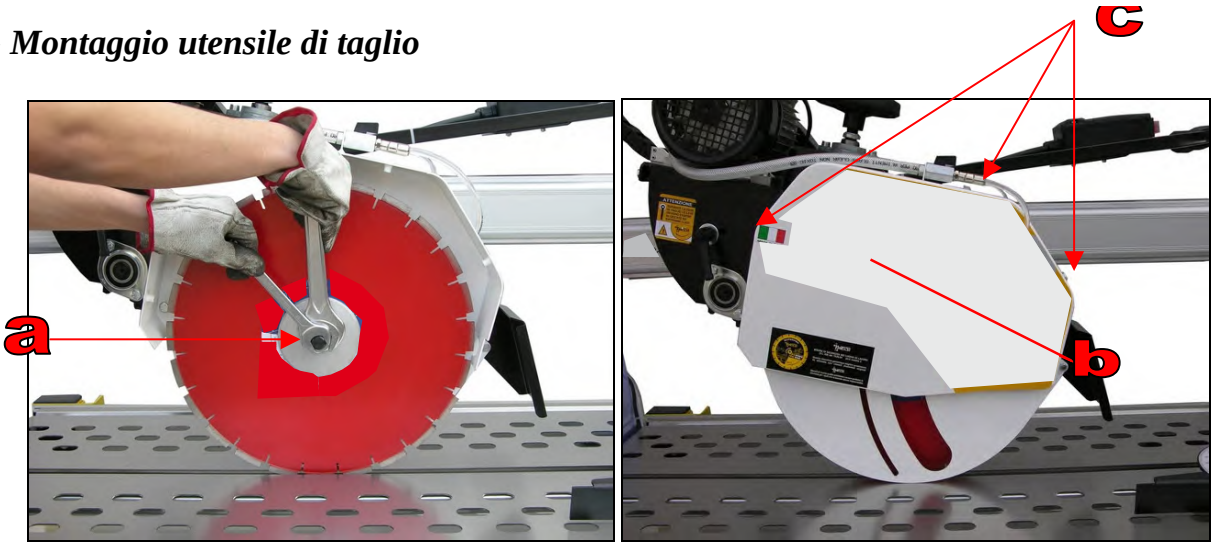

1. Montare l'utensile di taglio avvitando in senso antiorario il dado blocca disco (A).
2. Successivamente a disco montato montare il carter mediante le apposite viti (C).
3. Reinserire nel carter il tubo (B)

5 REGOLAZIONI

5.1 - Regolazioni e messa a punto

Non ci sono regolazioni o messe a punto.

6 USO E FUNZIONAMENTO

6.1 - Descrizione comandi

RIF.	DESCRIZIONE	FUNZIONE	IMMAGINE	AZIONE
A	Interruttore bipolare	Seleziona l'azionamento dell'utensile.		Posizione di arresto.
				Posizione di avvio.
B	Rubinetto	Seleziona l'avvio del flusso dell'acqua.		Chiuso. Non vi è fuoriuscita di acqua.
				Aperto. L'acqua fuoriesce.

N.B.: Le posizioni intermedie del rubinetto tra CHIUSO e APERTO regolano il flusso dell'acqua.

6.2 - Alimentazione impianto idraulico di raffreddamento.

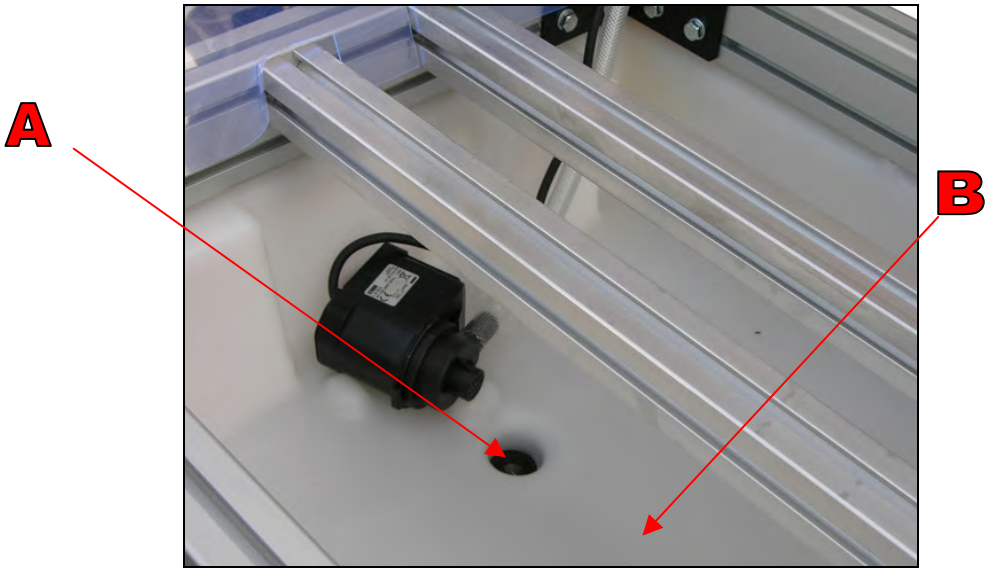

Accertarsi che il tappo di svuotamento della vasca (A) sia correttamente posizionato.
Introdurre acqua nella vasca (B) fino al completo annegamento della pompa di circolazione dell'acqua.

⚠ La pompa deve sempre funzionare completamente immersa nell'acqua.

6.3 - Alimentazione impianto elettrico

Assicurarsi, prima di inserire la spina nella presa di corrente, che la tensione e la frequenza riportate sulla targhetta di identificazione corrispondano a quelle dell'impianto.
Assicurarsi che l'impianto di alimentazione sia conforme alle leggi vigenti, e che sia collegato ad una efficiente presa di terra.
Accertarsi che l'interruttore sia in posizione di arresto.
Inserire la spina di alimentazione nella presa di corrente.
Azionare l'interruttore sulla posizione di avvio.
La macchina si avvia.

6.4 - Utilizzo della macchina

6.4.1 - Operazione di taglio con avanzamento del gruppo di taglio

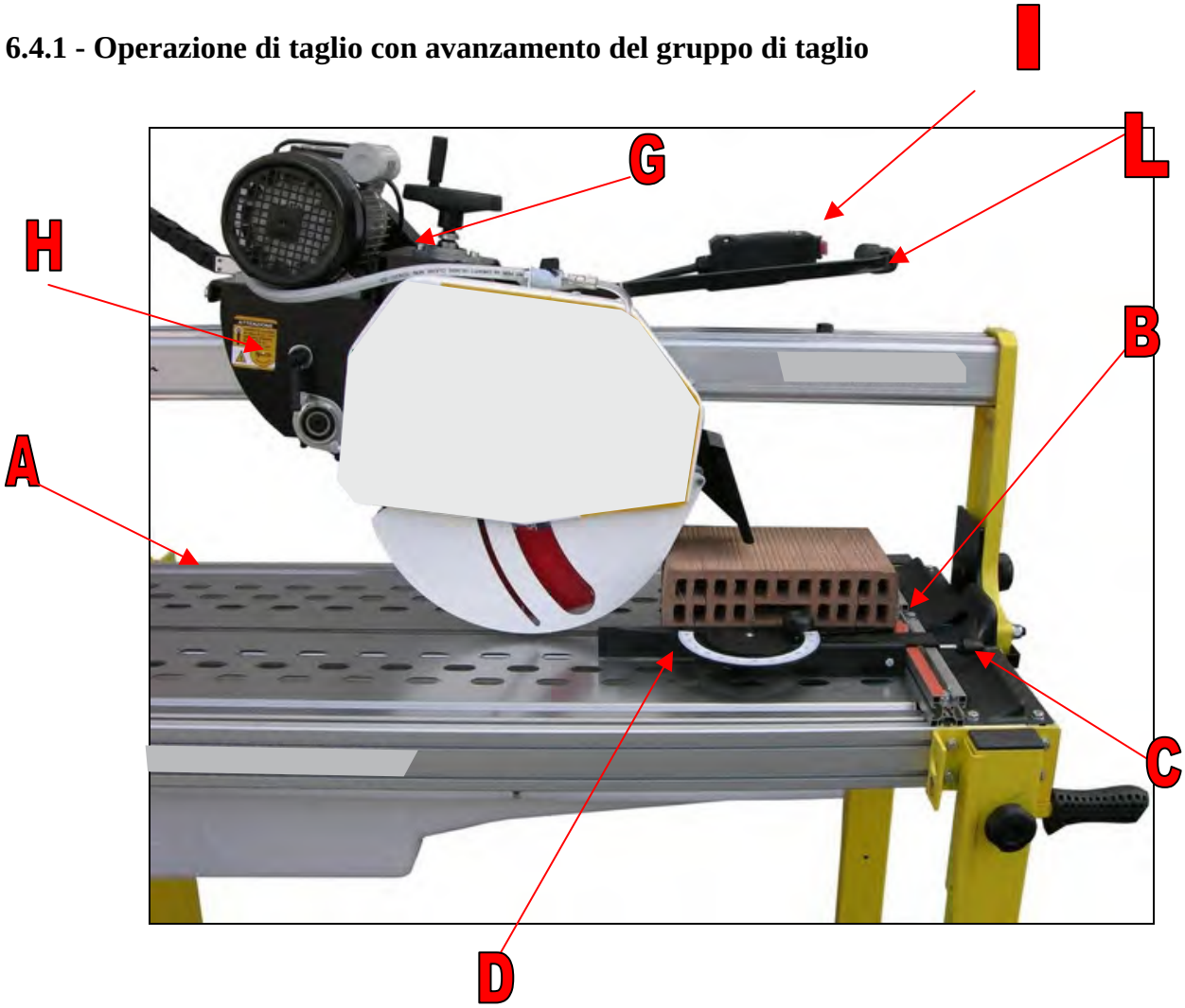

1. Appoggiare il pezzo da tagliare sul piano (A) e contro la guida di battuta (B).
2. Allentare il pomello di fissaggio (C) e spostare lo squadro orientabile sulla misura voluta utilizzando l'asta millimetrata (B) come riferimento.
3. Serrare il pomello (C) ed accertarsi che l'asta di squadro (D) sia in battuta contro la mattonella.
4. Accertarsi che il gruppo di taglio (G) sia completamente abbassato; in caso contrario, allentare le leve simmetriche di fissaggio (H) ed abbassarlo.
5. Riavvitare le leve simmetriche di fissaggio.
6. Azionare l'interruttore (I).
7. Bloccare il pezzo da tagliare sul piano (A) facendo pressione con la mano sinistra ed effettuare il taglio facendo avanzare lentamente il gruppo di taglio (G) con la mano destra mediante la maniglia (L).

Lavorando, non forzare il taglio.

6.4.2 - Operazione di taglio in diagonale

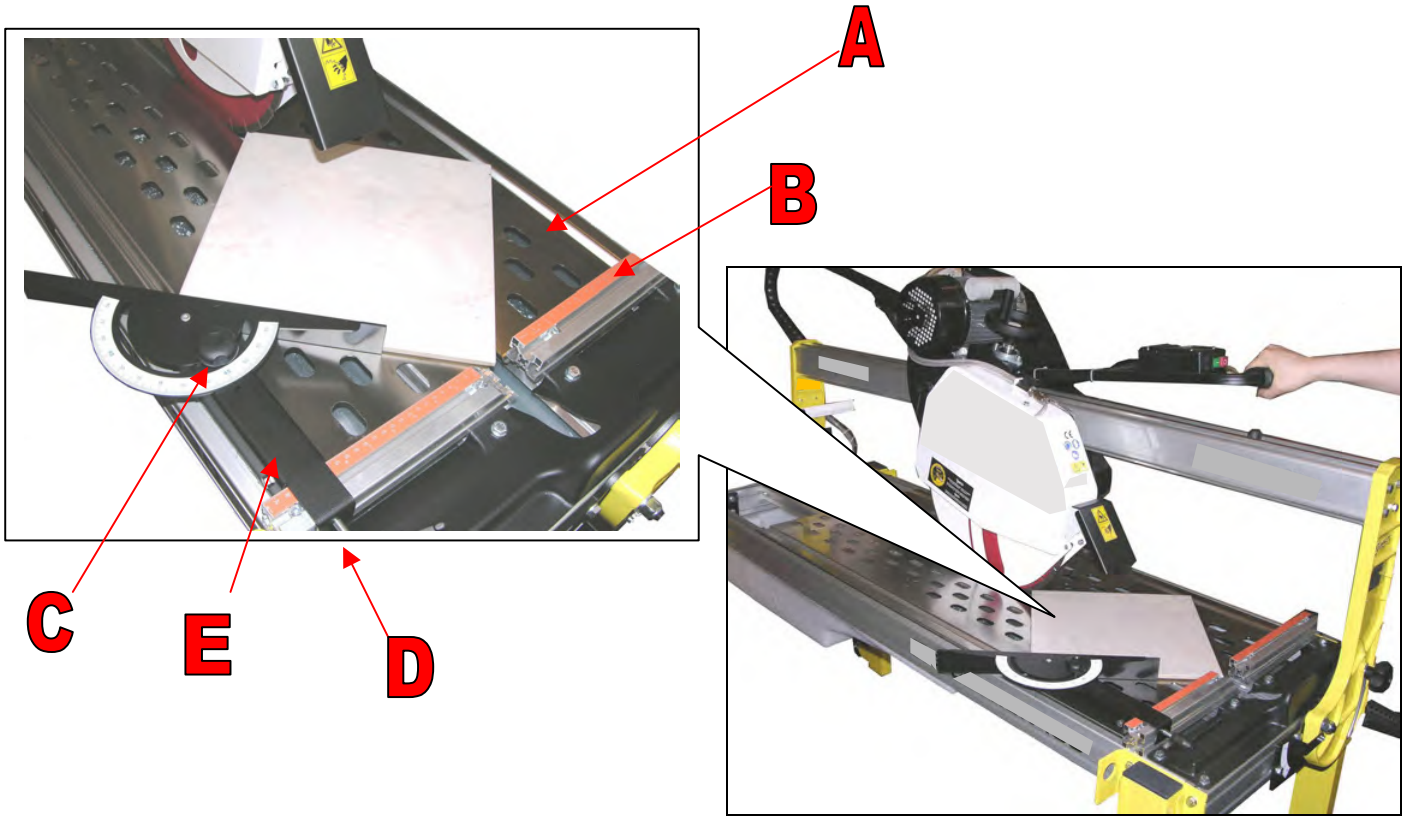

1. Appoggiare il pezzo da tagliare sul piano (A) inserendo un angolo del pezzo nell'incavo dell'asta millimetrata (B) e mettendo a filo con l'utensile di taglio l'angolo opposto.
2. Allentare i pomelli di fissaggio (C, D) e portare l'asta di squadro (E) in battuta contro la mattonella.
3. Serrare i pomelli (C, D).
4. Ripetere le operazioni descritte nella sezione ***"Operazione di taglio con avanzamento del gruppo di taglio"***

Lavorando, non forzare il taglio.

Questo sistema di taglio risulta particolarmente indicato con formati di spessore alti e di materiale molto duro.

6.4.3 - Operazione di taglio per smusso a 45° (jolly)

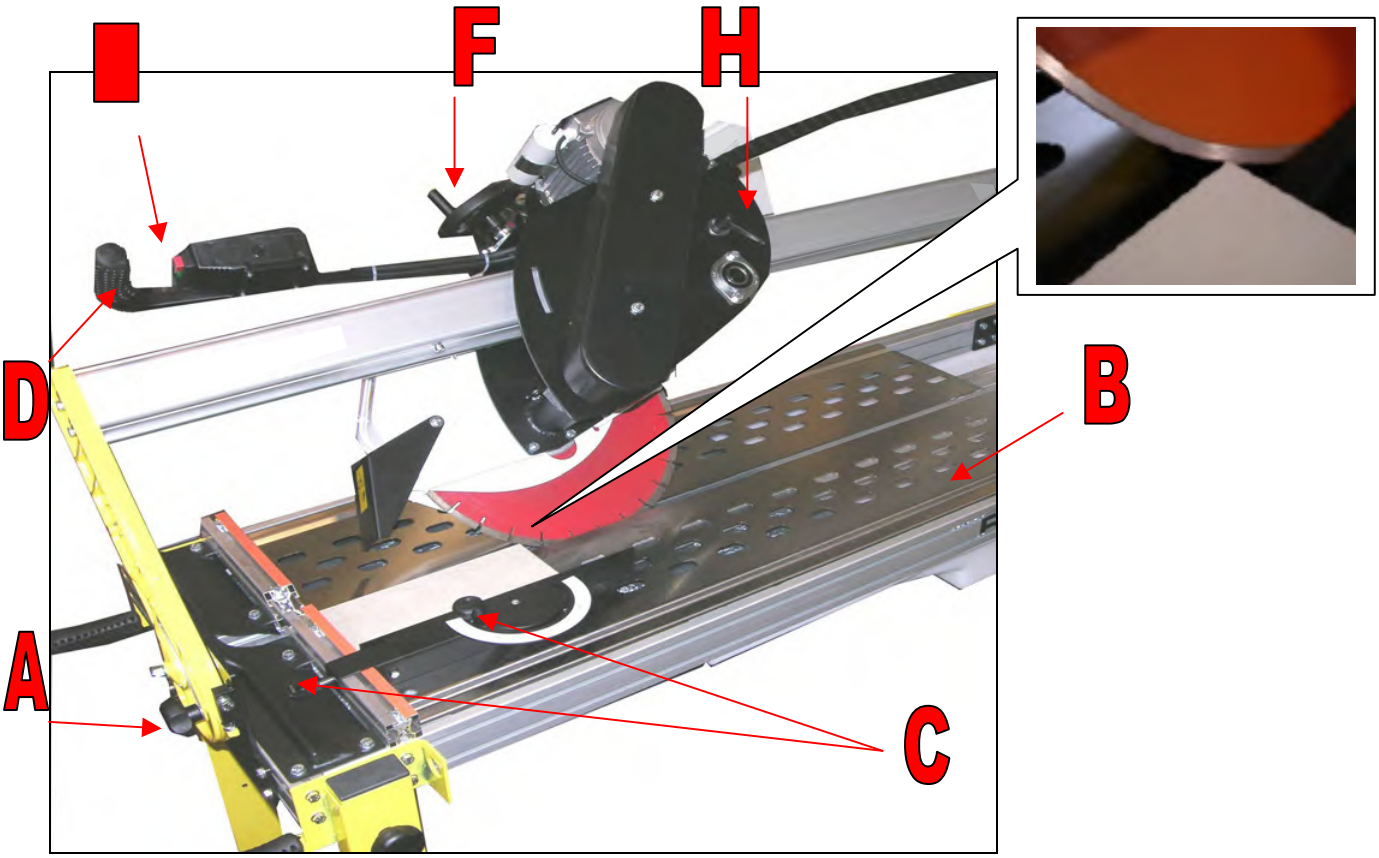

1. Allentare i pomelli simmetrici di fissaggio (A) ed inclinare il gruppo di taglio.
2. Serrare i pomelli (A).
3. Posizionare la mattonella sul piano di lavoro (B) in modo che l'utensile di taglio non incida la superficie smaltata del pezzo da tagliare.
4. Allentare i pomelli di fissaggio (C) e spostare lo squadro orientabile fino a battuta sulla mattonella.
5. Stringere i pomelli di fissaggio (C).
6. Accertarsi che il gruppo di taglio sia completamente abbassato; in caso contrario, allentare le leve simmetriche di fissaggio (H) ed abbassarlo tramite volante (f).
7. Stringere di nuovo le leve simmetriche di fissaggio (H)
8. Azionare l'interruttore (I).
9. Bloccare il pezzo da tagliare sul piano (B) facendo pressione con la mano destra ed effettuare il taglio facendo avanzare lentamente il gruppo di taglio con la mano sinistra mediante la maniglia (D).

Lavorando, non forzare il jolly.

6.4.4 - Operazione di foro

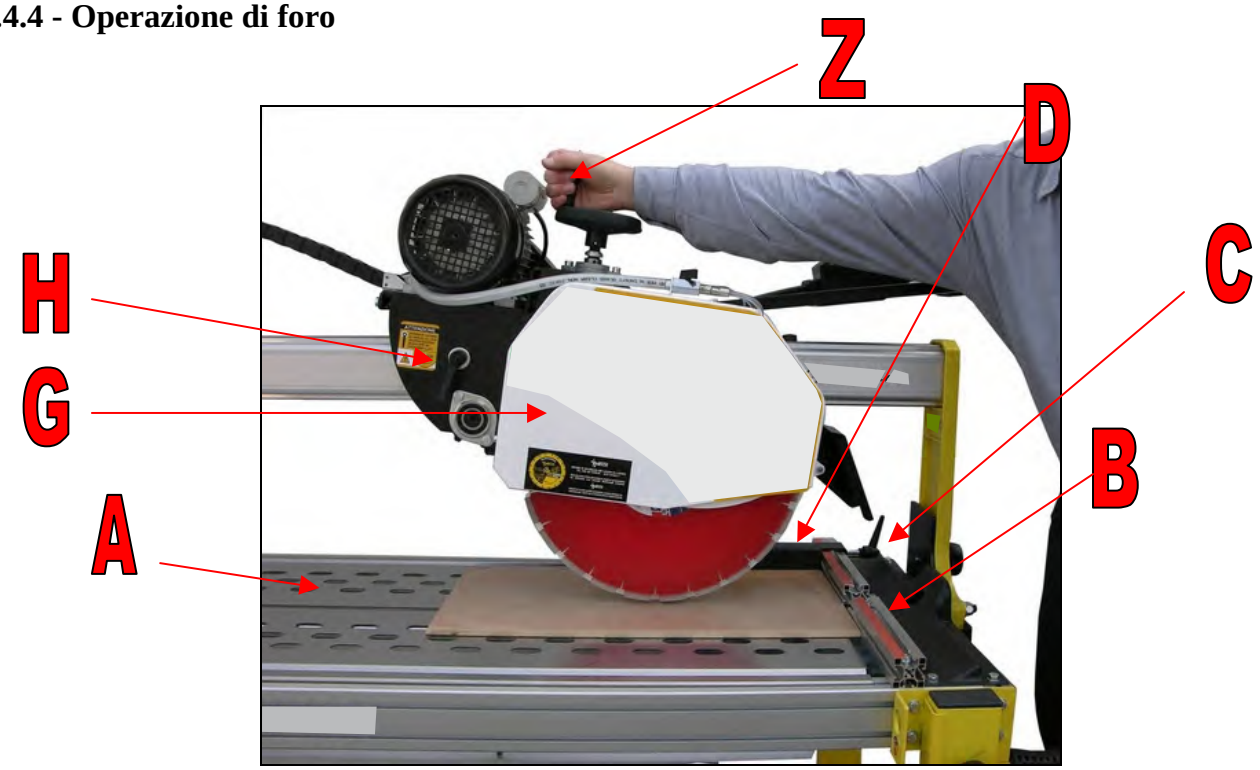

1. Appoggiare il pezzo da tagliare sul piano (A) e contro la guida di battuta (B).
2. Allentare il pomello di fissaggio (C) e spostare lo squadro orientabile sulla misura voluta utilizzando l'asta millimetrata (B) come riferimento.
3. Serrare il pomello (C) ed accertarsi che l'asta di squadro (D) sia in battuta contro la mattonella.
4. Accertarsi che il gruppo di taglio (G) sia completamente sollevato; in caso contrario, allentare le leve simmetriche di fissaggio (H) e sollevarlo.
5. Portare il gruppo di taglio nella posizione voluta.
6. Azionare l'interruttore.
7. Bloccare il pezzo da forare sul piano (A) facendo pressione con la mano sinistra ed effettuare il foro abbassando il gruppo di taglio (G) tramite il volante (Z).

Lavorando, non forzare il taglio.

Per effettuare fori circolari eseguire diversi tagli a raggiera come da figura A.

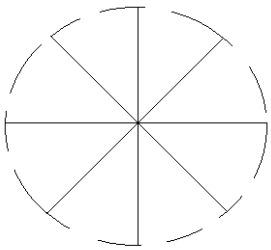

figura A

7 - MANUTENZIONE MACCHINA

7.1 - Manutenzione programmata

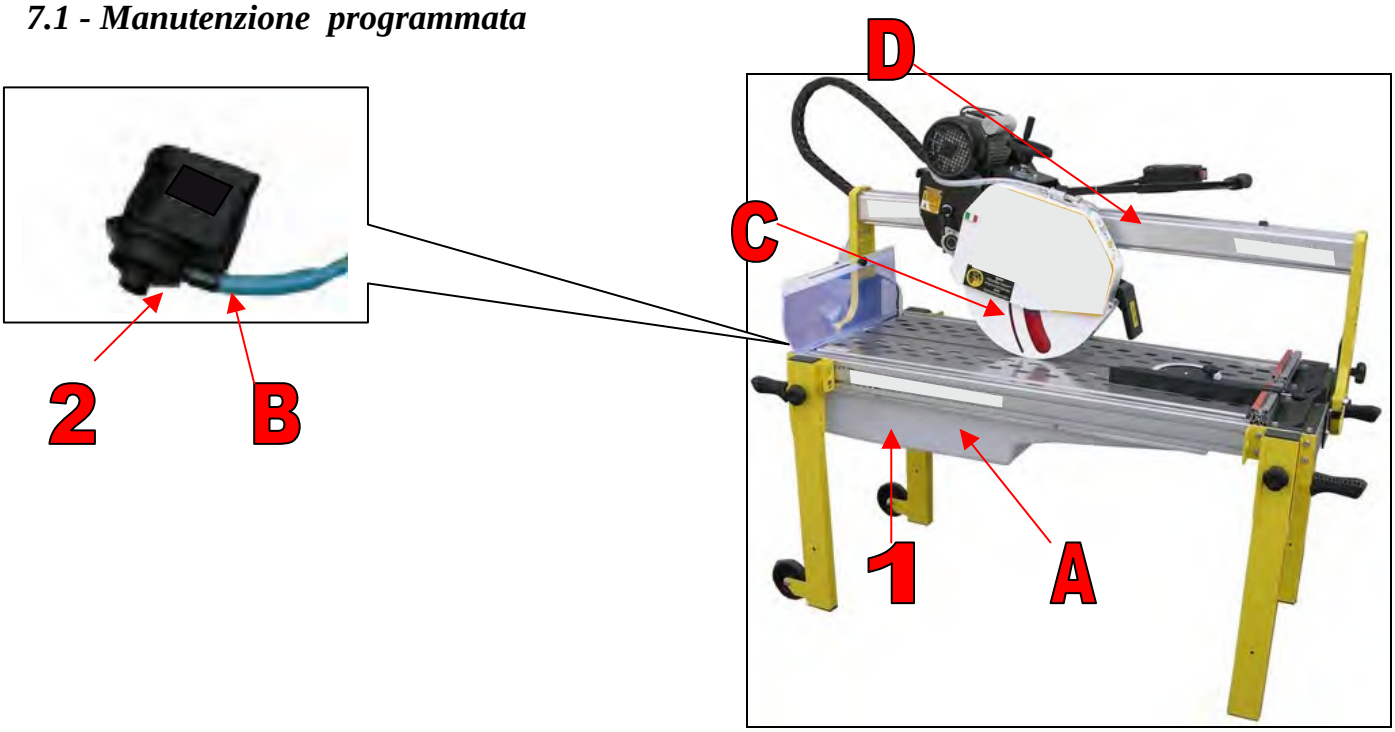

RIF	PEZZO	ISPEZIONE	FREQUENZA	AZIONE
A	Vasca dell'acqua	Scarico acqua	Fine lavoro	Rimuovere il tappo (1) e pulire.
B	Filtro della pompa	Controllare condizione filtro	Mensile	Rimuovere la protezione (2) e verificare che all'interno non vi siano residui di lavorazione.
C	Utensile di taglio	Controllare usura	Inizio lavoro	Verificare che la corona diamantata non sia completamente usurata. Sostituire se necessario.
D	Guida di scorrimento del carrello	Controllare scorrimento e pulizia	Fine lavoro	Pulire.
	Cavo di alimentazione	Controllare condizioni	Inizio lavoro	Sostituire se necessario.

7.2 - Immagazzinaggio

- Riporre la macchina in un luogo asciutto

8 - GUASTI

8.1 - Inconvenienti, cause e rimedi

I guasti sono principalmente di natura elettrica ed elettromeccanica, pertanto qualsiasi intervento deve essere effettuato solo da operatori esperti che siano in possesso di una precisa competenza e capacità in ambito elettrico - elettromeccanico.

Inconveniente	Causa	Rimedio
La macchina non funziona	E' in avaria il circuito di alimentazione	Accertarsi che la spina sia collegata Accertarsi che l'impianto di alimentazione eroghi corrente. Verificare di avere azionato il commutatore.
La macchina si arresta	E' in avaria il circuito elettrico	Accertarsi che la spina sia collegata Accertarsi che l'impianto di alimentazione eroghi corrente. Fare effettuare il controllo e il ripristino della macchina da un operatore esperto.
L'utensile di taglio non gira	Errato montaggio	Accertarsi di avere eseguito correttamente le operazioni di montaggio indicate al punto ***"Sostituzione dell'utensile di taglio"***.
	E' in avaria il motore	Fare effettuare il controllo e il ripristino della macchina da un operatore esperto.
Non esce acqua dall'impianto idraulico	Il rubinetto della pompa è chiuso	Verificare la posizione del rubinetto al punto ***"Descrizione comandi" rif. (B) della tabella.***
	E' ostruito il percorso dell'impianto idraulico	Verificare che non ci siano ostruzioni lungo i tubi dell'impianto.
	E' in avaria la pompa	Fare effettuare il controllo e il ripristino della pompa da un operatore esperto.
	Livello acqua insufficiente	Verificare che la pompa sia completamente immersa nell'acqua.

9 - SOSTITUZIONE PARTI

9.1 - Ricambi originali

- Utilizzare esclusivamente i ricambi originali.

9.2 - Sostituzione pompa

- Questo tipo di intervento deve essere effettuato in un centro di assistenza da un operatore esperto.

9.3 - Sostituzione dell'utensile di taglio

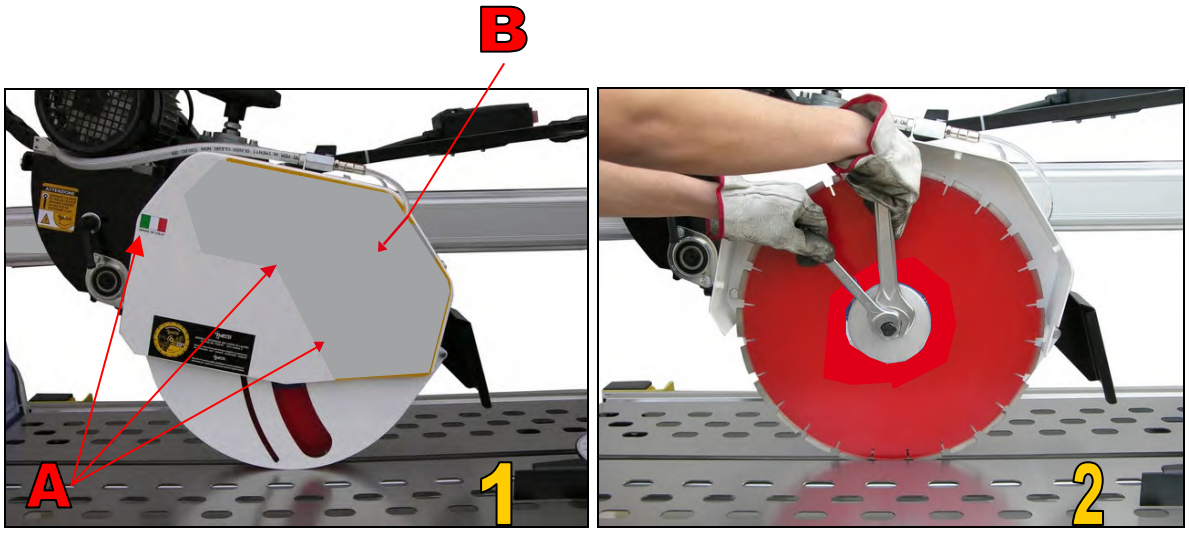

1. Svitare le 3 viti di fissaggio (A) del carter di protezione.
2. Togliere il carter di protezione (B).
3. Inserire le chiavi di servizio nelle apposite sedi come da figura 2.
4. Togliere l'utensile di taglio svitando in senso orario il dado che blocca la flangia del disco.
5. Sostituire con il nuovo utensile di taglio.
6. Stringere con le chiavi di servizio il disco avvitando in senso antiorario il dado che blocca la flangia.
7. Rimontare il carter (B)
8. Stringere le 3 viti di fissaggio (A)
9. Inserire il tubicino dell’acqua nel foro del carter.

9.4 - Sostituzione cinghie

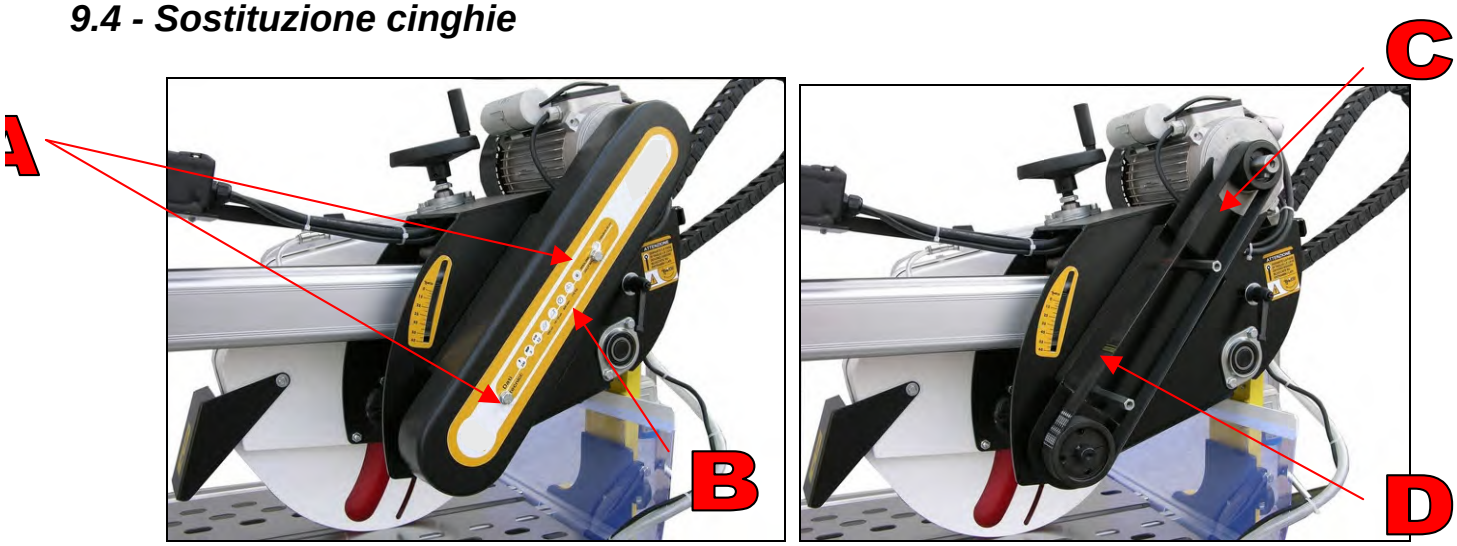

1. Assicurarsi che la macchina sia completamente ferma.
2. Svitare le viti (A) che fermano la protezione (B).
3. Sfilare la protezione (B).
4. Allentare le viti del motore (C) per permettere di estrarre la cinghia (D).
5. Inserire le nuove cinghie.
6. Riportare in tensione la cinghia registrando la posizione del motore e fissare le viti (C).
7. Rimontare la protezione (B) e le viti (A)

10 - GARANZIA

Questa macchina è garantita per un periodo di 12 mesi dalla data di acquisto.
La garanzia si intende limitata ai soli difetti di materiale o di lavorazione. Non sarà valida quando la macchina risulti comunque smontata, manomessa o riparata fuori dalla fabbrica o dalle assistenze autorizzate.
Il documento di garanzia è rappresentato dal documento di acquisto (fattura, scontrino fiscale, ecc.) o dalla targhetta di identificazione propria della macchina.

Le macchine da riparare debbono essere rese in porto franco. La garanzia è valida solo se è allegata la fotocopia del documento di acquisto.

TUTTE LE INFORMAZIONI CONTENUTE IN QUESTO MANUALE SONO AGGIORNATE AL MOMENTO DEL SUO AVVIO ALLA STAMPA.
LA DITTA COSTRUTTRICE SI RISERVA IL DIRITTO DI EFFETTUARE CAMBIAMENTI IN QUALUNQUE MOMENTO, SENZA PREAVVISO, E SENZA PERALTRO INCORRERE IN ALCUN OBBLIGO.

NESSUNA PARTE DI QUESTA PUBBLICAZIONE PUÒ ESSERE RIPRODOTTA SENZA IL PERMESSO SCRITTO.

DICHIARAZIONE CE DI CONFORMITA'

INTESTAZIONE

MAXIMA S.R.L. - VIA MATTEOTTI, 6 - 42028 POVIGLIO (RE)

OGGETTO DELLA DICHIARAZIONE:

TAGLIERINA ELETTRICA PROFESSIONALE

MARCHIO COMMERCIALE:

MAXIMA®
ONLY FOR REAL PROFESSIONALS

MODELLO:

MAXI 400 PONTE

NUMERO DI MATRICOLA:

_____

Noi, firmatari della presente, dichiariamo sotto la nostra esclusiva responsabilità che la macchina in oggetto è conforme a quanto prescritto da:
Direttiva Macchine 2006/42/CE
Direttiva Bassa Tensione 2006/95/CE
Direttiva Compatibilità Elettromagnetica 2014/30/UE

Poviglio (RE) li, 11.09.2017

Mirco Dall'Olio
Legale Rappresentante

MAXI 400 PONTE

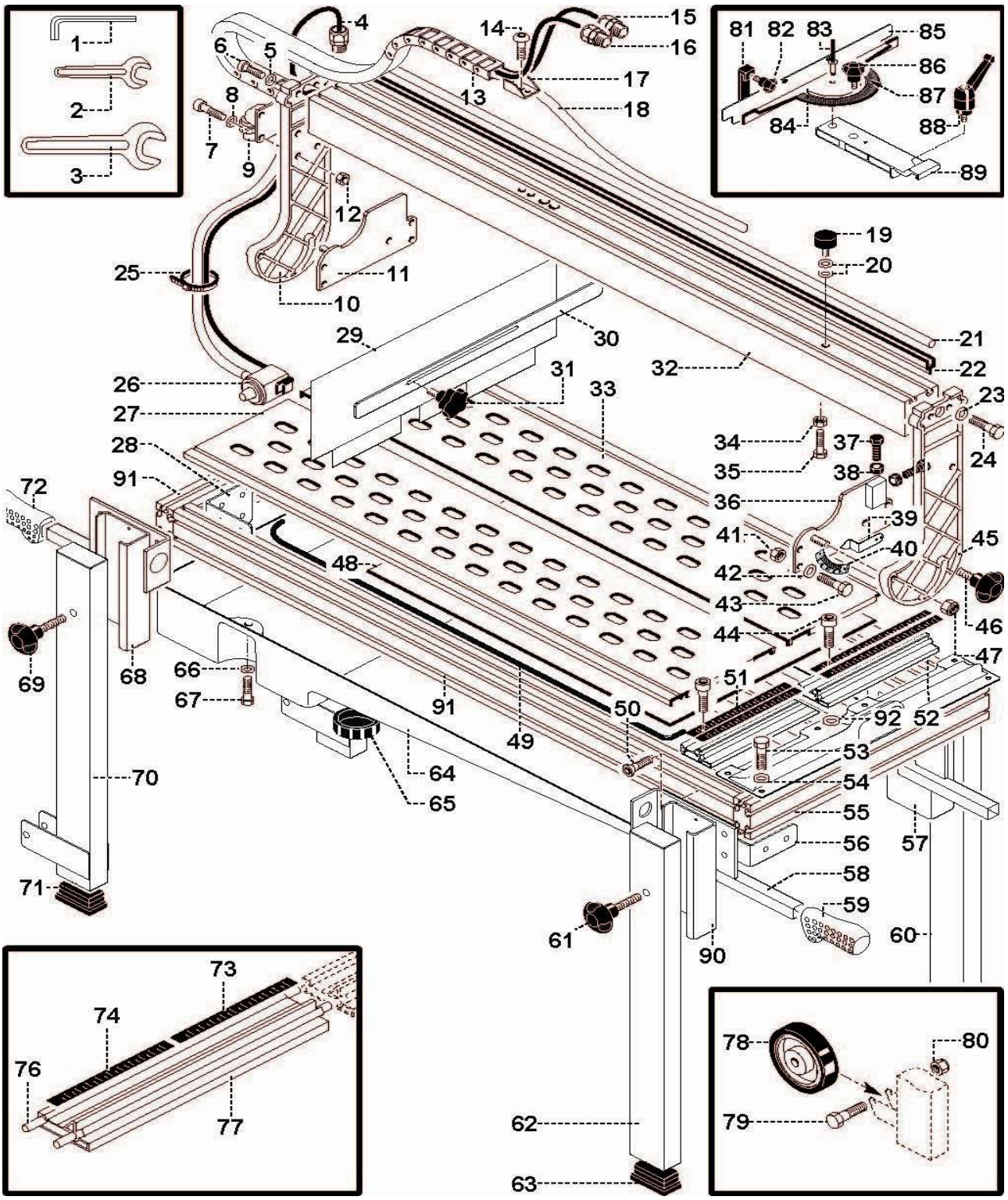

POS.	CODICE	DESCRIZIONE
1	T400P-	BRUGOLA
2	T400P0910	CHIAVE FISSA DOPPIA 17X19
3	T400P1407	CHIAVE MM.20 APERTA
4	T400P0917	CAVO 3X1,5 NERO
5	T400P-	RONDELLA DI 8
6	T400P-	VITE T.ESAGONALE 8X40
7	T400P-	VITE T.BRUGOLA 4X25
8	T400P-	RONDELLA DI 4
9	T400P0147	SPINA DA PARETE
10	T400P0371	SPONDA PICCOLA ALLUMINIO EN EAB 45000
11	T400PZZ219N	STAFFA POSTERIORE NERA
12	T400P-	DADO ESAGONALE
13	T400P0671	CATENA PORTACHIAVI 10 MAGLIE
14	T400P-	VITE T.BRUGOLA BOMBATA
15	T400P0908	PRESSACAVO PLAST.PG11 NERO
16	T400P0908	PRESSACAVO PLAST.PG11 NERO
17	T400P0670	COPPIA DI ATTACCHI MONTATI PER CATENA
18	T400PZ0101017	TUBO ACQUA RAGNO TRASPARENTE 10X15
19	T400P0157	GOMMINO PARACOLPI MOTORE
20	T400P-	RONDELLE
21	T400P0162	BARRA ACCIAIO DIAM.10 L.143
22	T400P0116	PROF.DI FISSAG. 8 D.10 X SUP. ALUM. L5010
23	T400P-	RONDELLA DI 8
24	T400P-	VITE T. ESAGONALE 8X50
25	T400PZ0101012	FASCETTA T30R NAT (100)
26	T400P2606	POMPA AD IMMERSIONE VOLT.230
27	T400PZZ216	PIANO DI LAVORO
28	T400PZZ227N	ANGOLARE POSTERIORE NERO
29	T400P0319	GOMMA TRASPARENTE PARASPRUZZI
30	T400PZZ226B	TRAVERSA TENDINA
31	T400P2704	VOLANTINO 6X15 PF3 ZIGRINATO
32	T400P0463	BARRA ALLUMINIO 80X80 L.1448
33	T400PZZ216	PIANO DI LAVORO
34	T400P-	DADO ESAGONALE
35	T400P-	VITE T.ESAGONALE
36	T400PZZ218N	STAFFA ANTERIORE NERA
37	T400P-	VITE T.ESAGONALE
38	T400P-	DADO ESAGONALE
39	T400PZZ224N	INDICE NERO
40	T400P3922	ASTA MILLIM. SQUADRO
41	T400P-	DADO ESAGONALE
42	T400P-	RONDELLA DI 8
43	T400P-	VITE T.ESAGONALE
44	T400P-	VITE T.BRUGOLA
45	T400P0371	SPONDA PICCOLA ALLUMINIO EN EAB 45000
46	T400P0158	VOLANTINO 8X40 PF6
47	T400P-	DADO ESAGONALE AUTOBLOCCANTE

POS.	CODICE	DESCRIZIONE
48	T400PZZ231	LAMIERA COPRIVASCA
49	T400P0554	GUARNIZIONE TELAIO
50	T400P-	VITE T.ESAGONALE
51	T400P0266	ASTA MILLIMETRATA LARGA
52	T400P0732	APPOGGIO DX JOLLY ALLUM. MISURA 27.5
52	T400P0731	APPOGGIO SX JOLLY ALLUM. MISURA 27.5
53	T400P-	VITE T.ESAGONALE
54	T400P0472	SGOCCIOLATOIO PICCOLO
55	T400P0118	PROFILO 80X40 L.570 PER TELAIO
56	T400PZZ228N	ANGOLARE ANTERIORE NERO
57	T400PZZ433GR	STAFFA PER MONTANTE DX
58	T400PZZ434GR	STAFFA PER MONTANTE SX
59	T400P0633	MANOPOLA
60	T400PZZ431R	PIEDE
61	T400P0170	VOLANTINO 8X50PF6
62	T400PZZ431R	PIEDE
63	T400P0166	TAPPO PARACOLPI 80X40
64	T400P0642	VASCA IN PLASTICA
65	T400P-	TAPPO VASCA
66	T400P-	RONDELLA DI 8
67	T400P-	VITE T.ESAGONALE
68	T400PZZ433GR	STAFFA PER MONTANTE DX
69	T400P0170	VOLANTINO 8X50 PF6
70	T400PZZ432R	PIEDE PER RUOTA
71	T400P0166	TAPPO PARACOLPI 80X40
72	T400P0633	MANOPOLA
73	T400P0266	ASTA MILLIMETRATA LARGA
74	T400P0266	ASTA MILLIMETRATA LARGA
75	T400P-	-
76	T400P0287	PERNO ZIGRINATO PASSAGGIO PROLUNGA
77	T400P0472	PROLUNGA CM.35
78	T400P3802	RUOTA
79	T400P-	VITE T.ESAGONALE
80	T400P-	DADO AUTOBLOCCANTE
81	T400P-	-
82	T400P-	-
83	T400PZ02RIV02	RIVETTO A STRAPPO 4,8X12 IN LEGA DI ALL.
84	T400PZZ232R	SUPPORTO PER GONIOMETRO
85	T400PZZ233R	APPOGGIO PER PERGONIOMETRO
86	T400P2704	VOLANTINO 6X15 PF3
87	T400P4719	ASTA MILL. GONIOMETRO
88	T400P3754	VOLANTINO LEVA 6X15
89	T400P0267	SUPPORTO PER GONIOMETRO
90	T400PZZ434GR	STAFFA PER MONTANTE SX

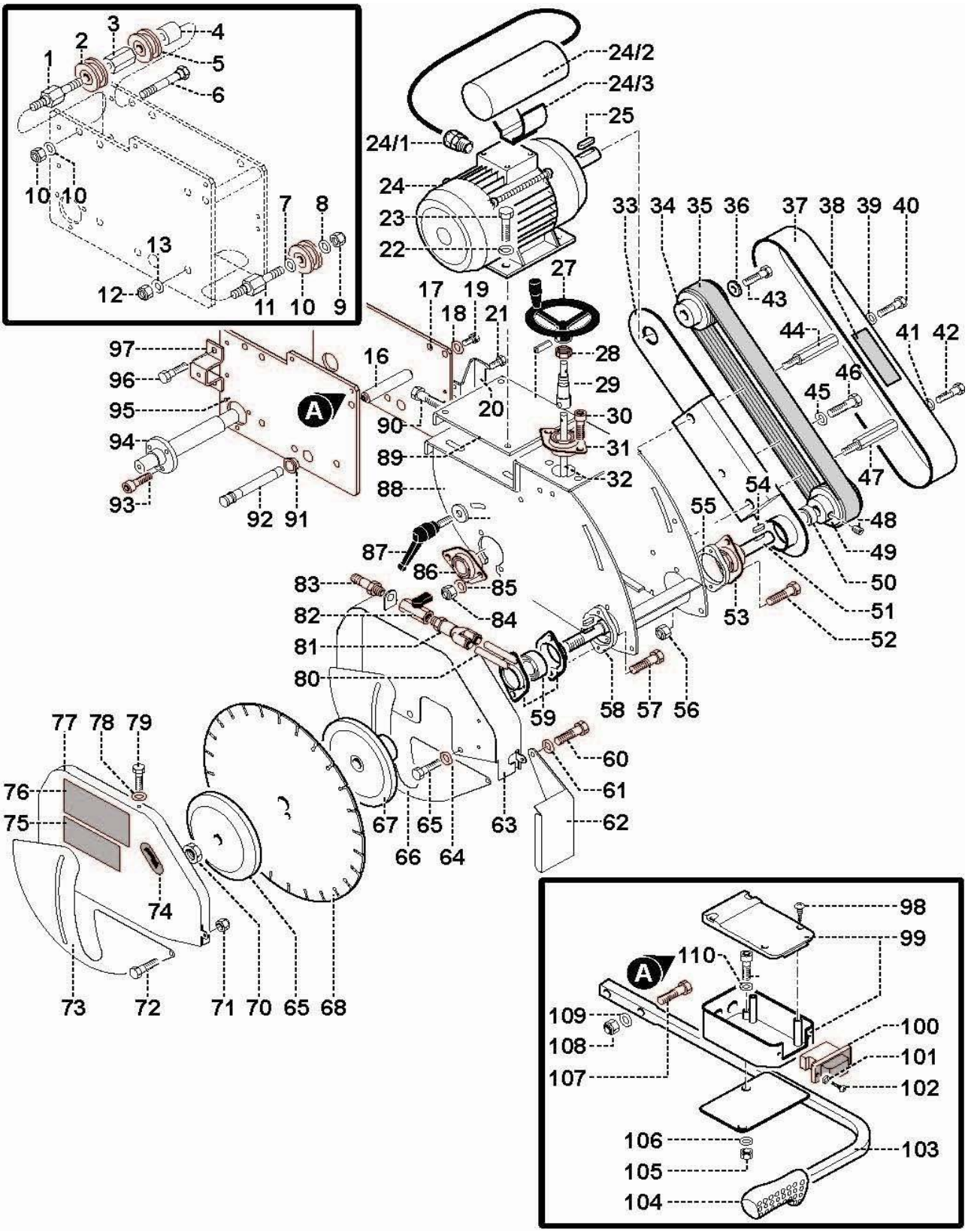
1
2
3
4
5
6
7
8
9
10
10
10
11
12
13
24/1
24/2
24/3
24
23
22
25
27
28
29
30
31
32
33
34
35
36
37
38
39
40
41
42
43
44
45
46
47
48
49
50
51
52
53
54
55
56
57
58
59
60
61
62
63
64
65
66
67
68
70
71
72
73
74
75
76
77
78
79
80
81
82
83
84
85
86
87
88
89
90
91
92
93
94
95
96
97
16
17
18
19
20
21
A
98
99
100
101
102
103
104
105
106
107
108
109
110

POS.	CODICE	DESCRIZIONE
1	T400P0347	DISTANZIALE SIN. CARRELLO
2	T400P0174	CUSCINETTO RUOTA
3	T400P0348	DISTANZ. CENTR. CARRELLO
4	T400P0349	DISTANZ. DES. CARRELLO
5	T400P0174	CUSCINETTO RUOTA
6	T400P0350	VITE FISS. RUOTE
7	T400P-	RONDELLA DI 8
8	T400P-	RONDELLA DI 8
9	T400P-	DADO AUTOBLOCCANTE DI 8
10	T400P-	DADO ESAG. DI 8 RONDELLA DI 8
11	T400P0351	PERNO ECCENTRICO
12	T400P-	DADO AUTOBLOCCANTE DI 8
13	T400P-	RONDELLA DI 8
14	T400P-	-
15	T400P-	-
16	T400P0343	DISTANZIALE CARRELLO
17	T400PZZ225GR	PIASTRA DESTRO CARRELLO GRIGIO
18	T400P-	RONDELLA DI 8
19	T400P-	VITE T.ESAGONALE DI 8
20	T400PZZ211N	INDICE NERO
21	T400P-	VITE T.BRUGOLA BOMBATA 6X10
22	T400P-	RONDELLA DI 8
23	T400P-	VITE T.ESAGONALE 8X40
24	T400P0105	MOTORE HP3,5
24/1	T400P-	PRESSACAVO
24/2	T400P-	CONDENSATORE
24/3	T400P	CLIP DI FISSAGGIO
24/4	T400P-	CONDENSATORE
25	T400P-	LINGUETTA
26	T400P-	
27	T400P0365	VOLANTINO D206-130 TD12
28	T400PZ02DAGH02	GHIERA AUTOBLOCCANTE M17X1
29	T400P0352	MOZZO VOLANTINO
30	T400P-	VITE T.BRUGOLA 8X20
31	T400P0366	SUPPORTO A FLANGIA CON CUSCINETTO UFL004
32	T400P0353	ASTA VOLANTINO
33	T400PZZ215N	SUPPORTO CARTER COPRICINGHIA NERO
34	T400P0363	PULEGGIA POGGI POLY-V J12 DP63 + BUSSOLA R2825
35	T400P0362	CINGHIA POLY-V J12 SV=1092
36	T400P-	-
37	T400P0466	CARTER COPRICINGHIA
38	T400PZ03ADES08	ADESIVO CE CON DISPOSIZIONI DI SICUREZZA 10.5X4.5
39	T400P-	RONDELLA DI 8
40	T400P-	VITE T.ESAGONALE 8X16
41	T400P-	RONDELLA DI 8
42	T400P-	VITE T.ESAGONALE
43	T400P-	-
44	T400P0360	DISTANZIALE X CARTER PULEGGIA
45	T400P-	-
46	T400P-	-
47	T400P0360	DISTANZIALE X CARTER PULEGGIA
48	T400P-	GRANI PER PULEGGIA
49	T400P0364	PULEGGIA POGGI POLY-V J12 DP80 + BUSSULA R2825-120
50	T400P0359	DISTANZIALE PULEGGIA CONDOTTA
51	T400P0356	ALBERO PORTA DISCO
52	T400P-	VITE T.ESAGONALE DI 8
53	T400P0367	SUPPORTO A FLANGIA CON CUSCINETTO UBPFL205
54	T400P-	-

POS.	CODICE	DESCRIZIONE
55	T400PZZ213N	CONTROFLANGIA NERA
56	T400P-	DADO ESAGONALE DI 8
57	T400P-	VITE T.ESAGONALE DI 8
58	T400PZZ213N	CONTROFLANGIA NERA
59	T400P0367	SUPPORTO A FLANGIA CON CUSCINETTO UBPFL205
60	T400P-	VITE T.ESAGONALE DI 6
61	T400P-	RONDELLA DI 6
62	T400PZZ212N	CARTER PARASPRUZZI NERO
63	T400PZZ206B	CARTER
64	T400P-	RONDELLA DI 8
65	T400P-	VITE T.ESAGONALE 8X20
66	T400PZZ090GR	PROTEZIONE MOBILE
67	T400P0179	FLANGIA PORTADISCO
68	LRS400F25	DISCO LASER ROSSO SILENT DIAM. 400 MM
69	T400P-	-
70	T400PZ02DAES12	DADO ESAG.5589 M20X1.5 SINISTRO ZINC.
71	T400P-	DADO ESAG. AUTOB.6
72	T400P-	VITE T.ESAGONALE DI 6
73	T400PZZ090GR	PROTEZIONE MOBILE
74	T400PZ03ADES09	ADESIVO FRECCIA NERA CURVA
75	T400PZ03ADES42	ADESIVO SICUREZZA LUOGHI DI LAVORO
76	T400PZ03ADES75	ADESIVO COPRI CARTER SFONFO GIALLO
77	T400PZZ089GR	COPRI CARTER
78	T400P-	RONDELLA DI 6
79	T400P-	VITE T.ESAGONALE 6X16
80	T400PZ0101019	TUBO ACQUA DIAM.EST.8MM TRASPARENTE
81	T400P2807	RACCORDO A 2 VIE
82	T400P2806	RUBINETTO METALLO
83	T400P2812	RIDUZIONE IN METALLO
84	T400P-	DADO ESAGONALE DI 8
85	T400P-	RONDELLA DI 8
86	T400P0367	SUPPORTO A FLANGIA CON CUSCINETTO UBPFL 205
87	T400P3919	LEVA A SCATTO 8X20
88	T400PZZ214N	SUPPORTO MOTORE
89	T400PZZ217N	PIASTRA FISSAGGIO MOTORE NERA
90	T400P-	VITE T.ESAGONALE 8X30
91	T400P0368	BOCCOLA IGUS GFM1618-09
92	T400P0345	ALBERO REGOLAZIONE ALTEZZA
93	T400P-	VITE T.BRUGOLA 8X16
94	T400P0357	ALBERO SNODO
95	T400PZZ220N	PIASTRA SINISTRA CARRELLO NERO
96	T400P-	VITE T.ESAGONALE 4,8X13
97	T400PZZ221N	STAFFA BLOCCAGGIO SUPP.MOTORE NERO
98	T400P-	VITE AUTOF. 4,8X13
99	T400P0640	SCATOLA PORTAINTERRUTTORE CON COPERCHIO
100	T400P4602	INTERRUTTORE CON BOBINA
100	T400P0100	RIDUZIONE PLASTICA PER SCATOLA
101	T400P-	-
102	T400P-	-
103	T400PZZ222N	LEVA COMANDO
104	T400P0633	MANOPOLA
105	T400P-	DADO ESAGONALE DI 14
106	T400P-	VITE T.BRUGOLA 4X25
107	T400P-	VITE T.ESAGONALE 8X30
108	T400P-	-
109	T400P-	-
110	T400P-	RONDELLA DI 14

MAXIMA®

ONLY FOR REAL PROFESSIONALS

Maxima srl - Via Matteotti, 6 - 42028 Poviglio (Re) Italia
Tel: 0039 0522 968011 - Fax: 0039 0522 967536
info@maxima-dia.com - www.maxima-dia.com